Návod na montáž

G S - 1 0 0
Pohon na posuvné dvere

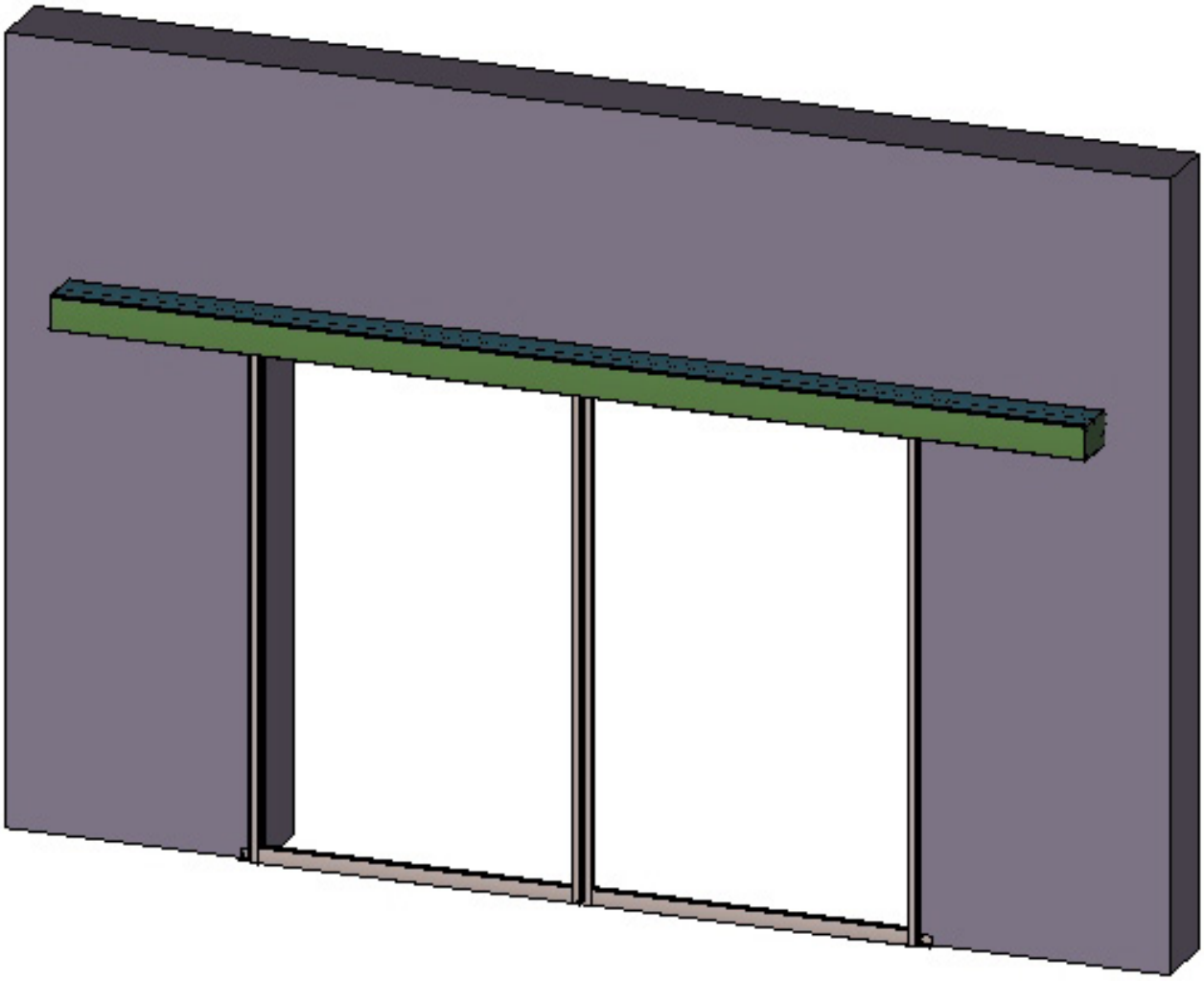

Obsah

Náradie a upevňovací materiál 4
Všeobecné bezpečnostné upozornenia 6
Vysvetlenie symbolov 6
Upozornenia 6
Technické údaje 7
Okolité podmienky 7
Montáž 8
Špeciálne bezpečnostné upozornenia 8
Elektrické pripojenia 8
Vysvetlenie pojmov a skratiek 8
Plán položenia vodičov 9
Príprava montáže 9
Pozícia jednotlivých komponentov 10
Montážne kroky 11
Montážna výška 11
Profil pojazdovej koľajnice 12
Profil pripojenia na stenu 13
Vŕtanie pre vodiče optických snímačov v profile pojazdových koľajníc 13
Natiahnutie vodičov optických snímačov 14
Pohyblivé krídlo 15
Podlahové vedenie, nastavenie výšky a hĺbky pohyblivého krídla na pojazdovom vozíku 17
Konzola pohonu 19
Presmerovanie 20
Remeň 21
Koncová zarážka 24
Pripájacia svorka 25
Batéria (voliteľne) 26
Držiak krytu (voliteľne) 27
Zámok (voliteľne) 28
Elektrické pripojenia 30
Kryt (voliteľne) 31
Infračervené svetlo (alternatíva k optickým snímačom) 33
Montáž 1-krídlového zariadenia 34

Plány zapojenia ***36***
Prehľadný plán 36
STOP, RESET a ZIMA *37*
Radar, funkčný prepínač (FWS), a prepínač programov 38
Radar, BEA und Reglomat 39
Optické snímače 40
Activ8 41
Prepínač programov DPS s displejom 42
Uvedenie pohonu na posuvné dvere GS - 100 do prevádzky **43**
Hlásenie chýb ***45***
Prepínač programov DPS s displejom ***46***
Prehľad 46
Inicializácia DPS / Hlásenie po obnovení napätia 46
Stanovenie parametrov na úrovni obsluhy 46
DPS funkcie na úrovni obsluhy 47
Stanovenie parametrov na servisnej úrovni 48
Prehľad 48
DPS funkcie na servisnej úrovni 49
Stanovenie parametrov na servisnej úrovni *50*
Smernice a kontrolné značky ***51***
Certifikáty *51*
Vyhlásenie o zhode *54*

Návod na obsluhu - preklad z nemeckého originálu.

Vyhradzujeme si právo na obsahové zmeny tohto dokumentu bez ohlásenia.

Náradie a upevňovací materiál

Vodováha

Vŕtačka

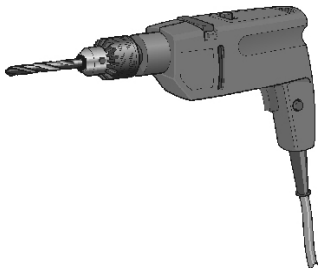

Krížový skrutkovač
strednej veľkosti

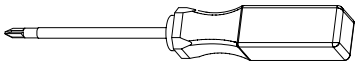

Meracie pásmo

Kľúč na vnútornú šesťhrannú maticu 4; 5; 6

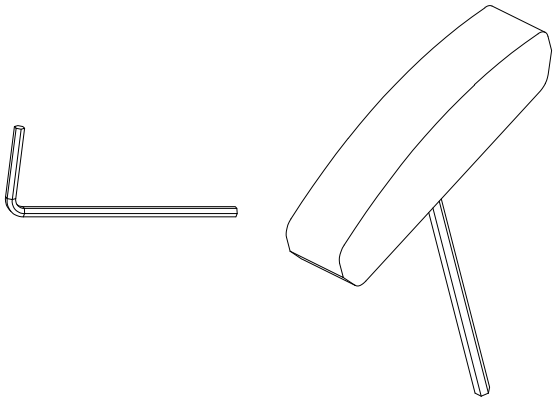

Vrták do kovu

Vrták do kameňa

Otvorený/prstencový kľúč pre šesťhranné
skrutky SW10; SW13; SW17; SW19

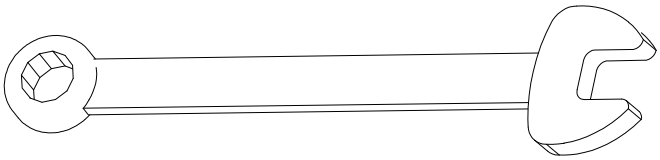

Ⓐ 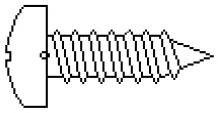

Plechová skrutka
DIN 7981-4,2x13 poz.

Ⓑ 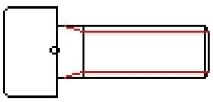

Cylindrická skrutka
DIN 912-M4x12 poz.

Ⓒ 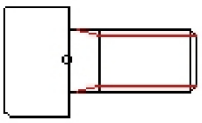

Cylindrická skrutka
DIN 912-M5x10 poz.

Ⓓ 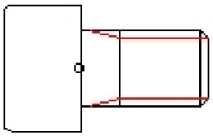

Cylindrická skrutka
DIN 912-M6x10 poz.

Ⓔ 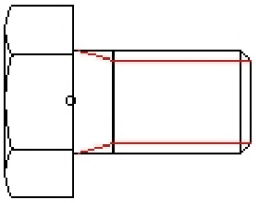

Šesťhranná skrutka
DIN 933-M8x14 poz.

Ⓕ 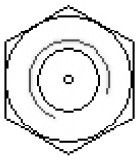

Šesťhranná matica
DIN 934-M5 poz.

Ⓖ 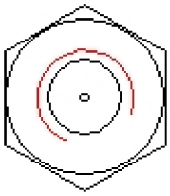

Šesťhranná matica
DIN 934-M6 poz.

Ⓗ 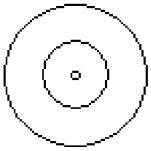

Podložka oceľ
DIN 125-5,3 poz.

Ⓘ 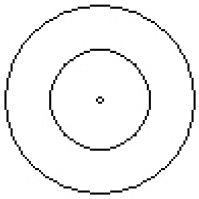

Podložka oceľ
DIN 125-6,4 poz.

Ⓚ 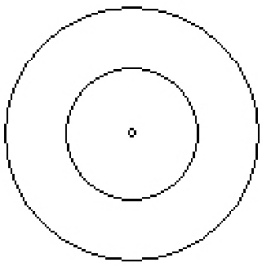

Podložka oceľ
DIN 125-8,4 poz.

Všeobecné bezpečnostné upozornenia

Vysvetlenie symbolov

Tieto informácie o nebezpečenstvách sú zdôraznené zvláštnymi značkami:

Pozor: Riziko poranenia! Táto značka upozorňuje na riziko, ktoré môže predstavovať ohrozenie osôb.

Pozor: Táto značka upozorňuje na konanie, ktoré môže spôsobiť všeobecné riziko alebo aj materiálne škody na dverách alebo obslužných prvkoch.

Pozor: Priame alebo nepriame ohrozenie života a zdravia elektrickou energiou. Špeciálne práce pre elektrikárov.

Pozor: Špeciálne upozornenia na predpisy pre dvere v únik. cestách.

Upozornenie: Táto značka označuje dôležité upozornenia.

→ Vyzýva Vás ku konaniu.

Upozornenia

Dbajte na platné normy a národné smernice.

K použitiu podľa určenia patrí aj dodržanie podmienok pre použitie a údržbu stanovených výrobcom.

Údržbárske a opravárenske práce smú vykonávať iba odborníci, ktorí sú autorizovaní firmou GU Automatic.

Vykonané zmeny na zariadení bez súhlasu firmy GU Automatic vylučujú záruku výrobcu na škody z toho vyplývajúce.

Pohon na posuvné dvere je po odbornej montáži vhodný výlučne na automatickú prevádzku posuvných dverí. Žiadne iné použitie nie je povolené.

Pri stavebných zmenách (podlaha, pomery prúdenia vzduchu atď.) v hraničnej oblasti zariadenia dverí, ktoré môžu mať vplyv na funkciu, je potrebné informovať firmu GU Automatic.

Dvere v únikových cestách

Pozor! **Pre dvere v únikových cestách dbajte na platné normy a národné smernice.**

Dbajte na všetky bezpečnostné upozornenia a informácie o rizikách.

Technické údaje

Menovité napätie	~230 V AC; ±10% 50 Hz
Menovitý prúd	3 A
Riadiace napätie	24 V DC
Rýchlosť otvorenia	max. 0,9 m/s
Rýchlosť zatvorenia	max. 0,7 m/s
Doba otvorenia	max. 99 s
Prechodná šírka 1-kr.	700-1800 mm
Prechodná šírka 2-kr.	900-2800 mm
max. hmotnosť krídel dverí	100 kg/krídlo
Iné rozmery	**na požiadanie**
Ochranná trieda	I
Teplota prostredia	-15° - + 50° Celzius

Okolité podmienky Suché priestory: druh ochrany IP 20

Montáž

Špeciálne bezp. upozornenia

→ Pred montážou si prečítajte najskôr celý návod na montáž.

Elektrické pripojenia

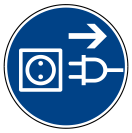

Pre montáž pohonu musí byť zo strany stavby k dispozícii chránená zásuvka.

Ak nie je takáto chránená zásuvka k dispozícii, je potrebný hlavný spínač deliaci všetky póly. Pripojenie spínača musí vykonať odborník - elektrikár podľa VDE 0100.

Počas prác na pohone musí byť zabezpečený beznapäťový stav zariadenia. Pripojenie je potrebné zabezpečiť proti chybnému zapnutiu a je potrebné zistiť, či je zariadenie bez napätia.

Ak sa zistí poškodenie vodičov sieťového pripojenia, je potrebné okamžite vytiahnuť elektrickú zástrčku z chránenej zásuvky. Vodiče sieťového pripojenia musí vymeniť odborník - elektrikár.

Zariadenie je počas výpadku siete napájané oloveným akumulátorom. Je potrebné dbať na to, aby akumulátor neskratoval (voliteľne).

Vysvetlenie pojmov a skratiek:

FF	pohyblivé krídlo
h	výška
FFH	výška pohyblivého krídla
h_{Mont}	montážna výška
LDB	svetlá prechodná šírka
LDH	svetlá prechodná výška
l	dĺžka
l_{min}	minimálna šírka
l_R	celková dĺžka remeňa
VE	jednotka balenia
OKFF	horná hrana hotovej podlahy
Option	montážne diely, ktoré nepatria k štandardnému prevedeniu
	Odstránenie hrotov

Všetky údaje o rozmeroch sú uvedené v milimetroch (mm).

Plán položenia vodičov

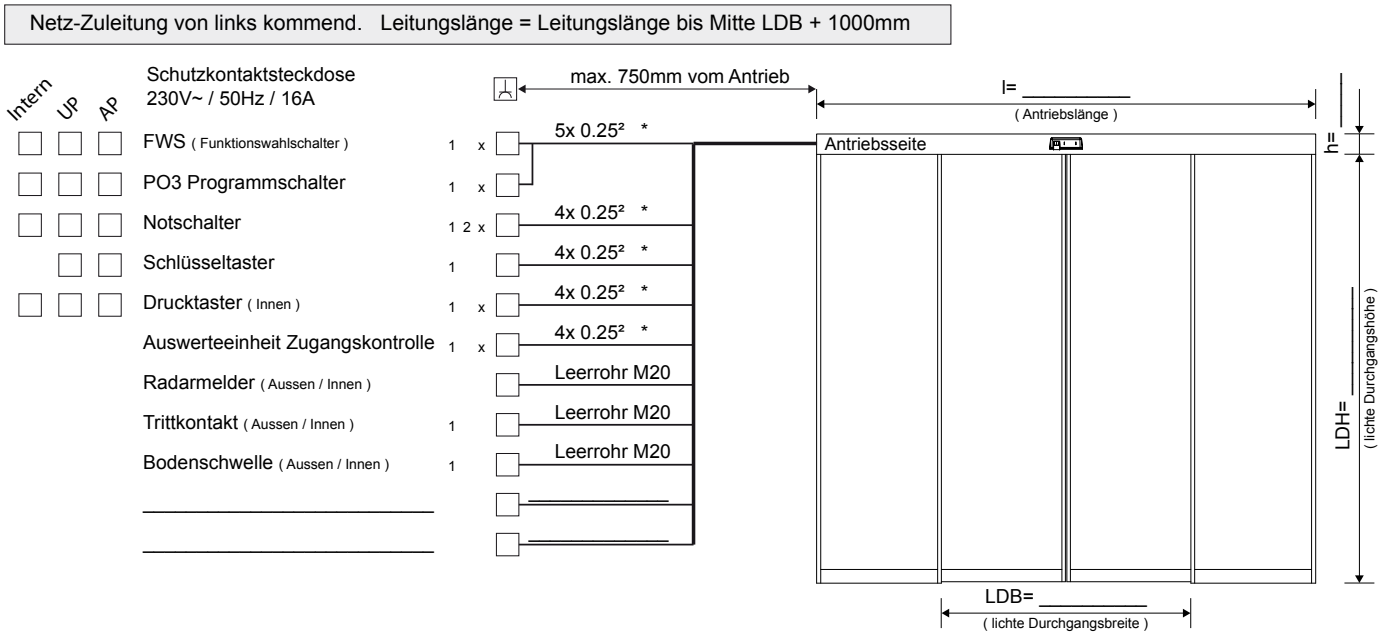

Legenda

*	Typ vodiča napr. LiYY, J-Y(ST)Y, alebo i. / max. priemer žily 0,5 mm^2
1	Montáž podľa údajov architekta/ investora
2	odporučené od 850 mm do max. 1200 mm hornej hrany hotovej podlahy OKFF)
x	pre spínač pod omietku: á 1 kus zásuvka pod omietku (d = 60 mm/60 mm hlboko)

Príprava montáže

→ Dbajte na platné normy a národné smernice.
→ Posuvné dvere posudzujte v smere osadenia.
→ Skontrolujte stavebné danosti na:
- Uhlovosť
- Rovinnosť upevňovacej plochy a podlahy
- Dostatočná pevnosť podkladu
- Druh upevnenia.

→ Zvoľte druh odborného upevnenia podľa všeobecných pravidiel techniky (napr. pre hliníkové profily, betón, drevo).
→ Skontrolujte, či sa zhodujú dodané komponenty pohonu a dverí s jestvujúcimi podmienkami pre montáž.
→ Skontrolujte dodané komponenty na poškodenia.
→ Určite montážnu výšku podľa výkresu na strane 11.

Pozícia jednotlivých komponentov

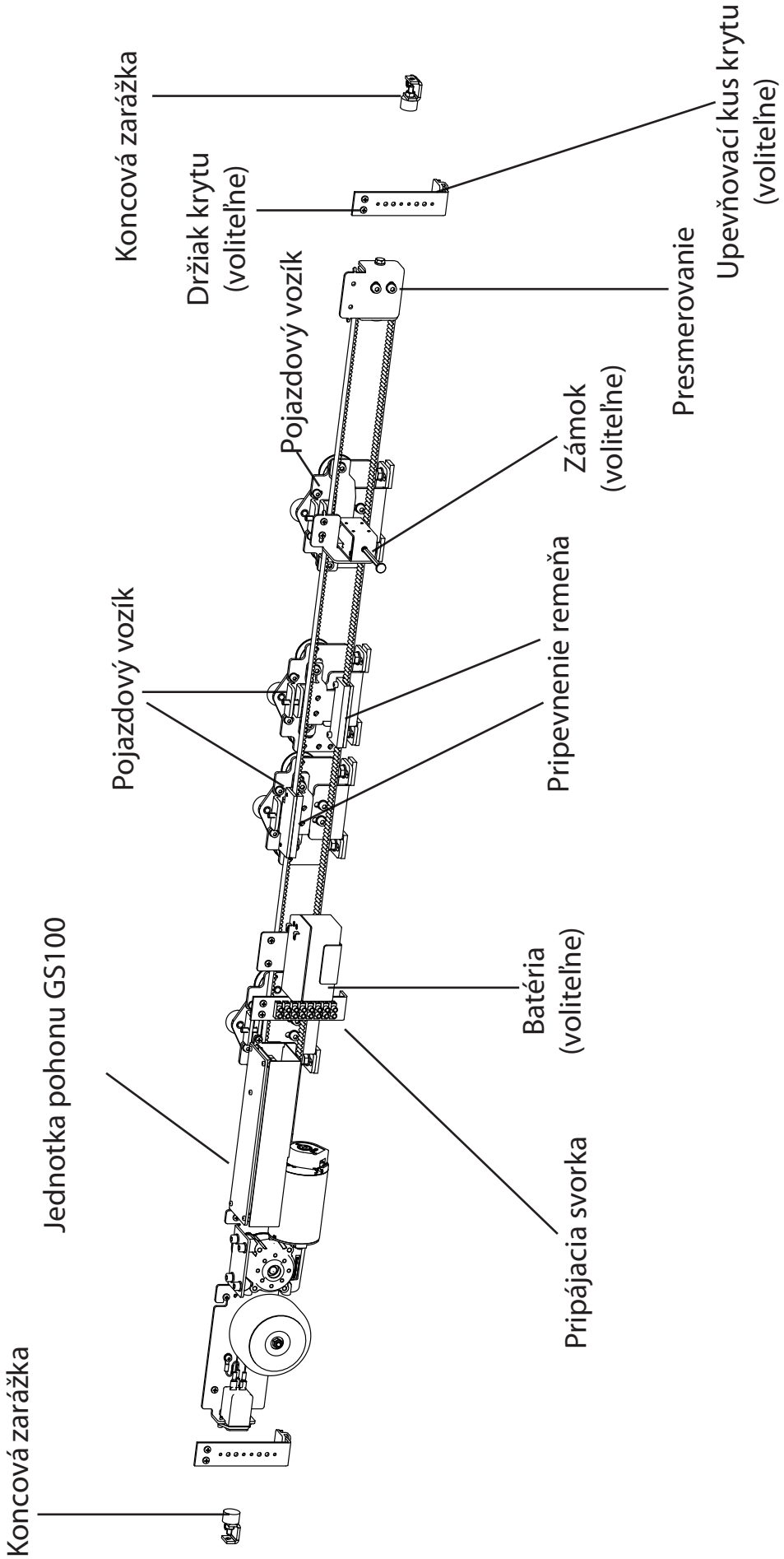

Montážne kroky

Montážna výška

1

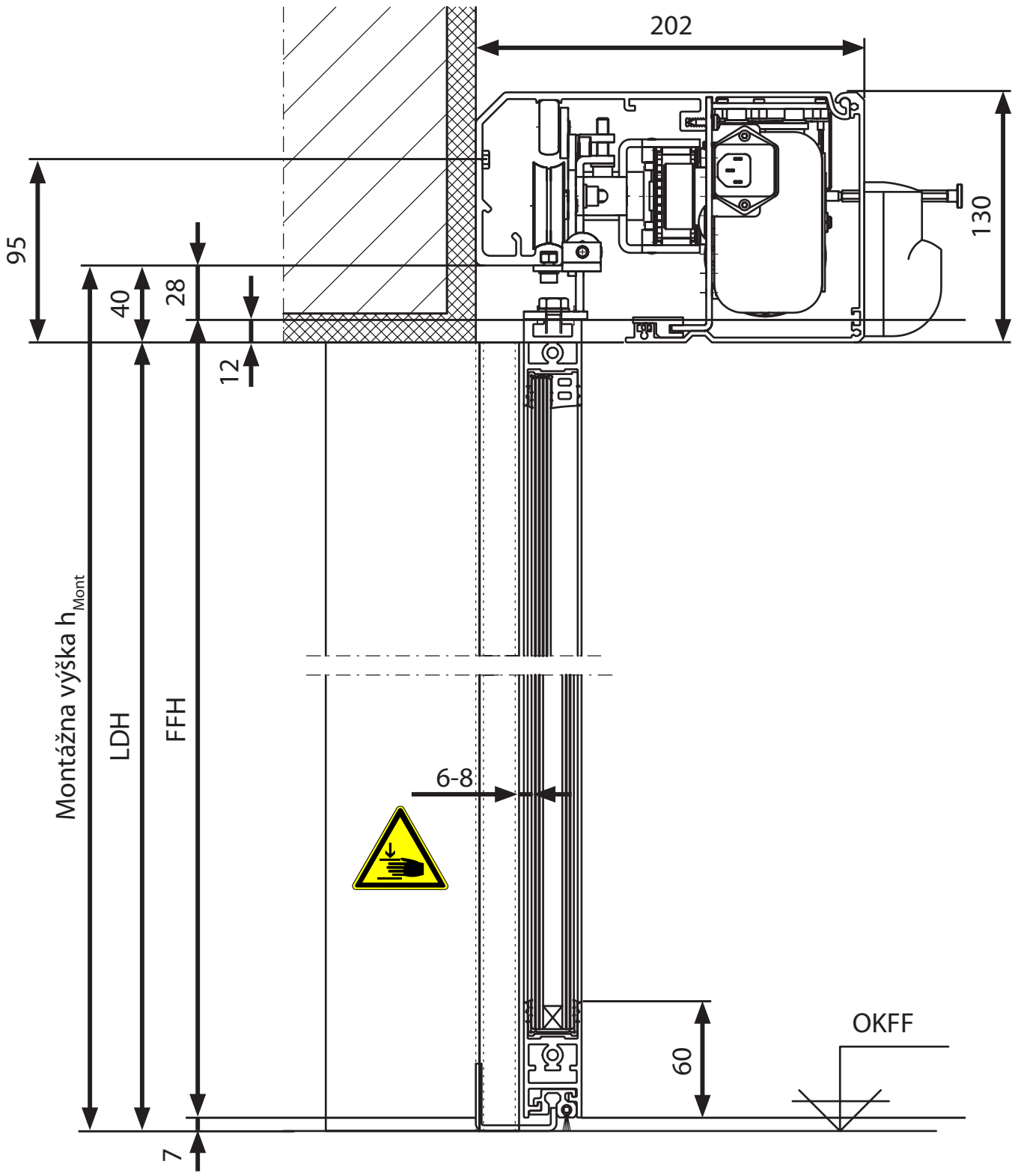

Montážna výška:
h_{Mont} = FFH + 7mm + 28mm

Profil pojazdovej koľajnice

2

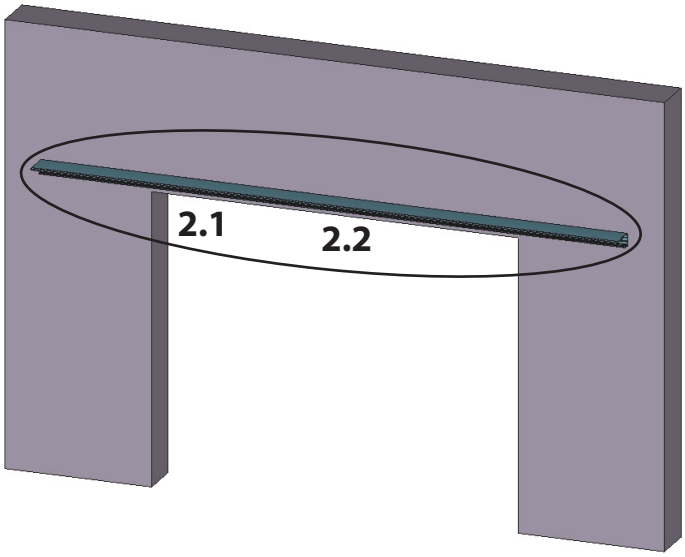

2.1 **Dĺžka profilu pojazdovej koľajnice**

2-krídlové zariadenia: $l_{min} = 2 \times LDB + 100$

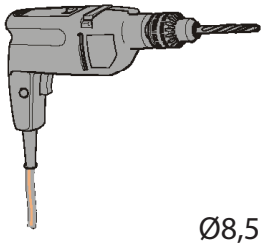

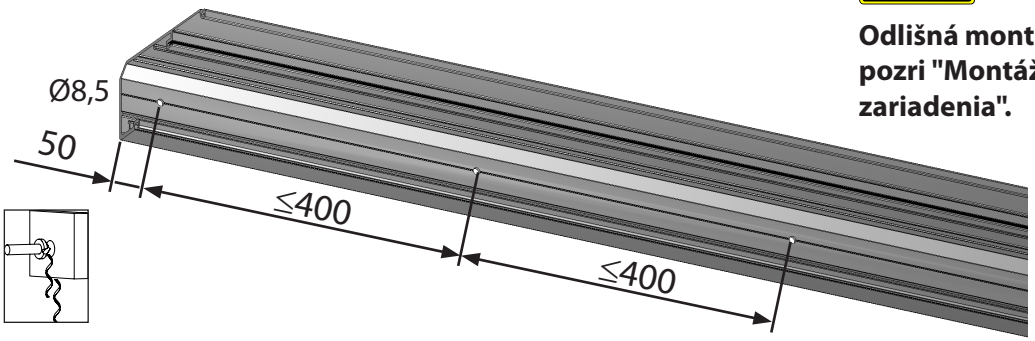

Odlišná montáž:
pozri "Montáž 1-krídlového zariadenia".

2.2

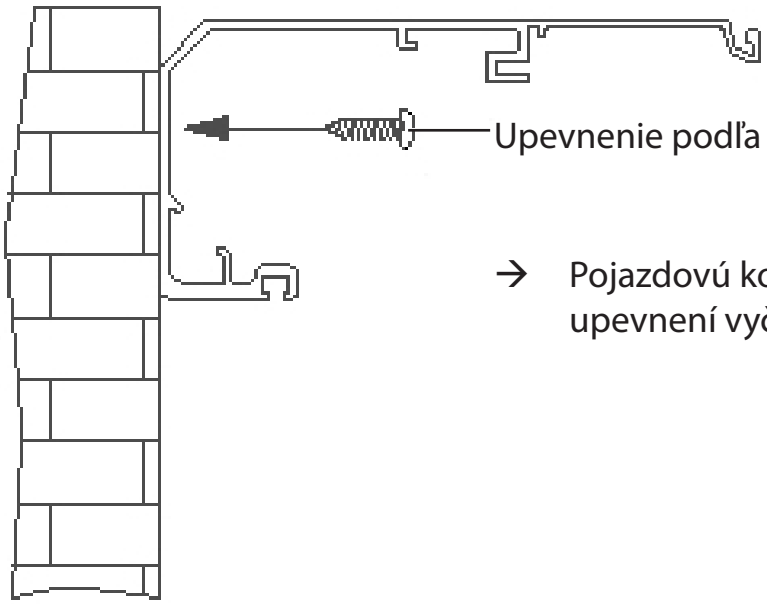

Upevnenie podľa steny

→ Pojazdovú koľajnicu po upevnení vyčistite

Profil pripojenia na stenu

3

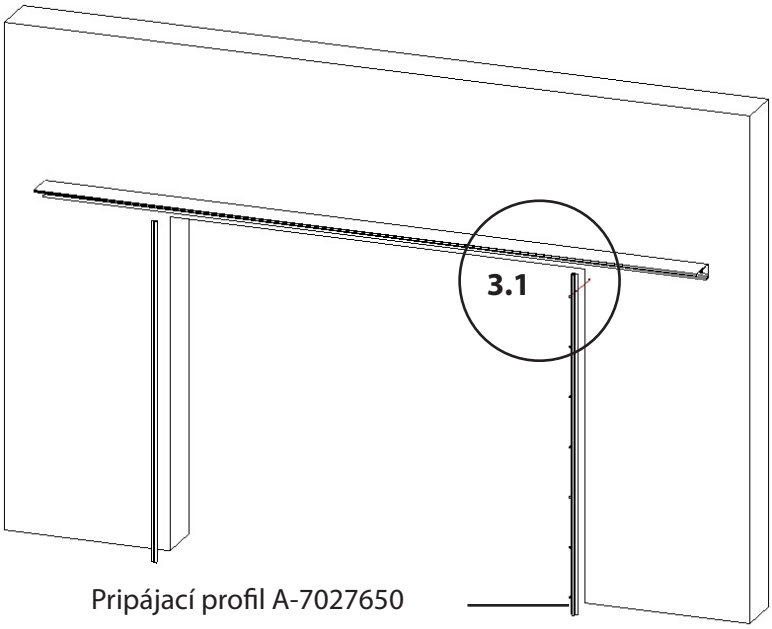

Iba pri použití dverových krídel GU Automatic G30.

3.1

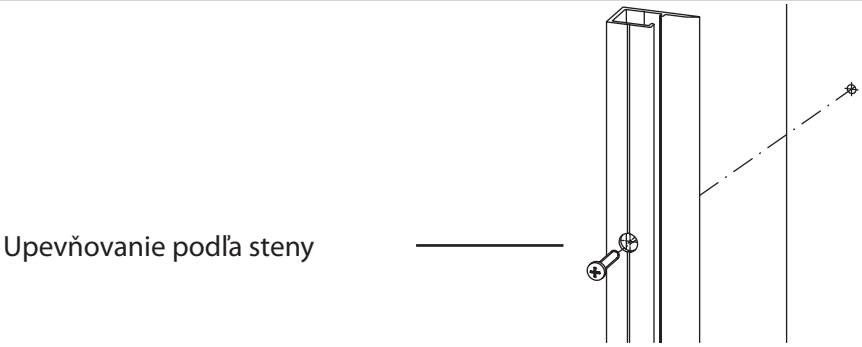

Vŕtanie pre vodiče optickýxh snímačov v profile pojazdovej koľajnice

4

Alternatíva infračervené svetlo str. 34

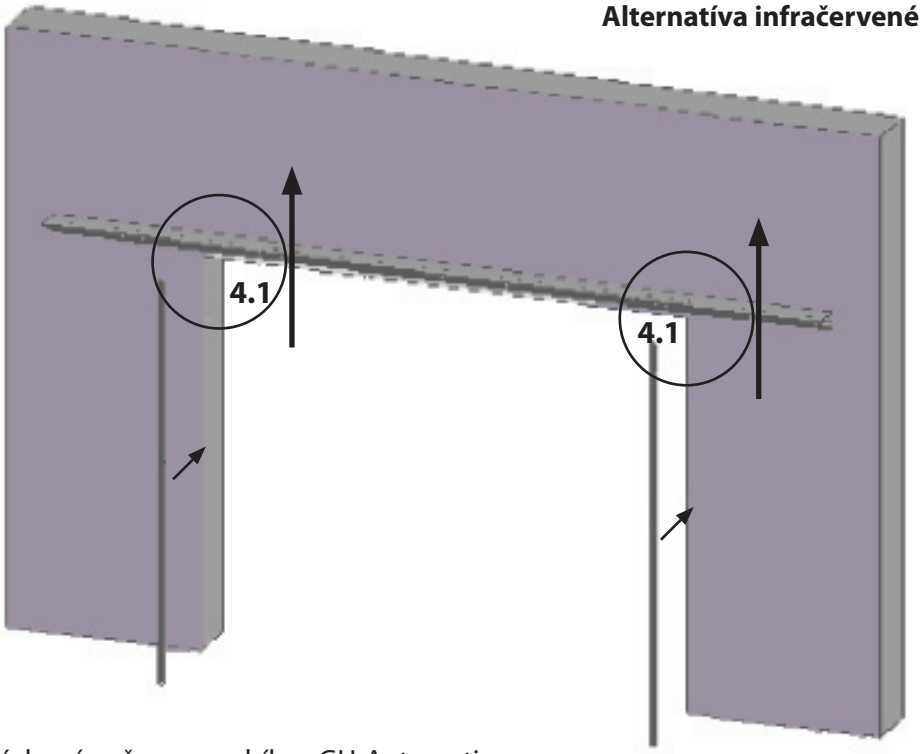

Iba pri použití optických snímačov s gombíkov GU-Automatic

4.1 Náhľad na pojazdovú koľajnicu zdola

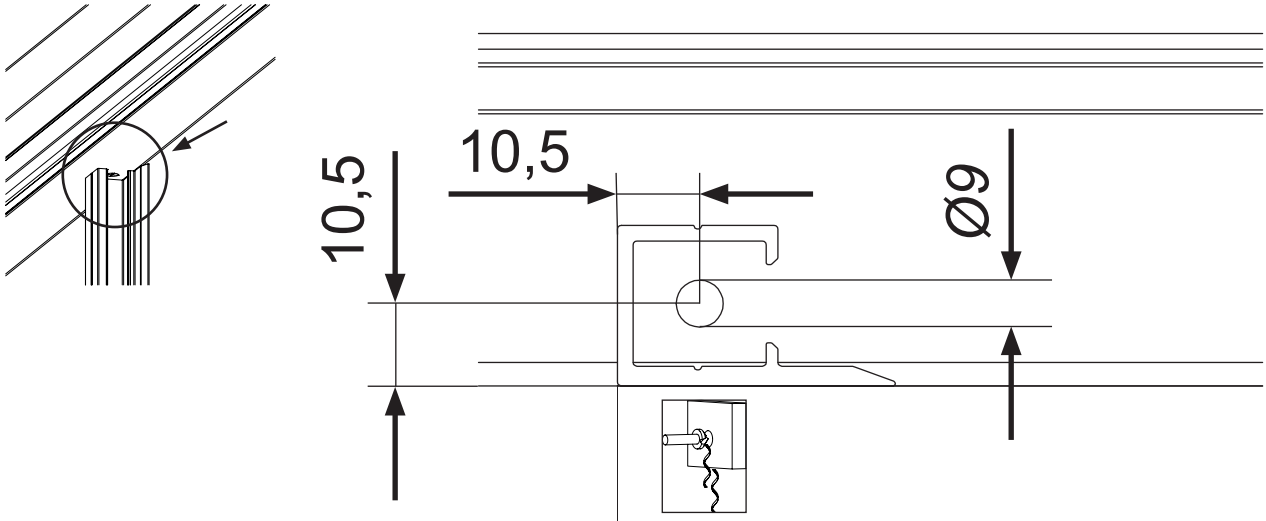

→ Odstrániť piliny po vŕtaní
→ Použiť izolačné priechodky pre káblové vodiče

Osadenie vodičov optických snímačov

5

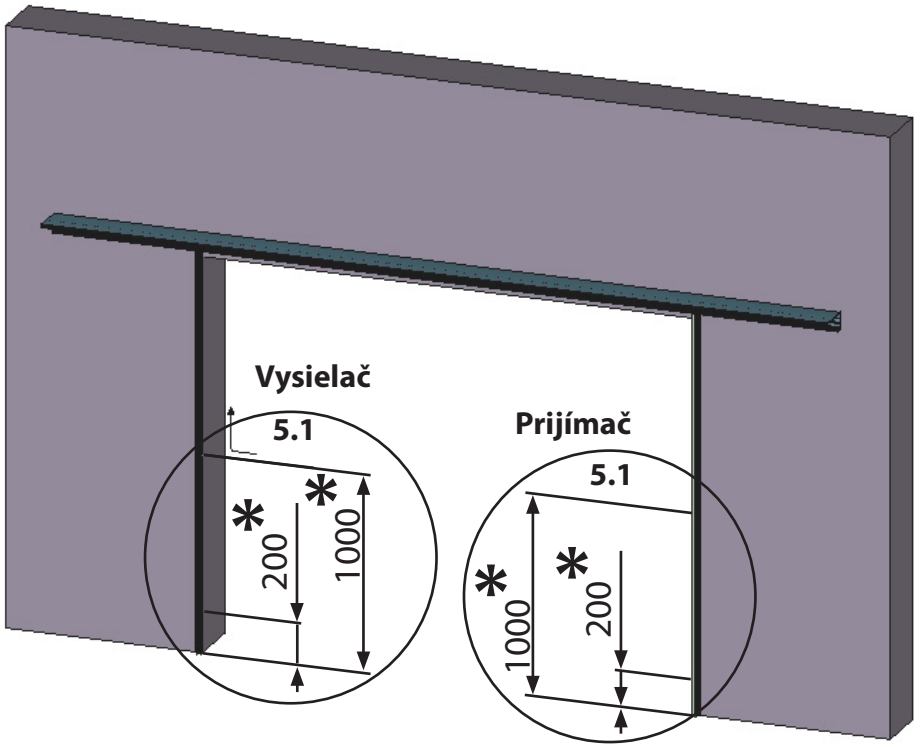

*** alebo podľa príslušných národných požiadaviek**

Pohyblivé krídlo

6

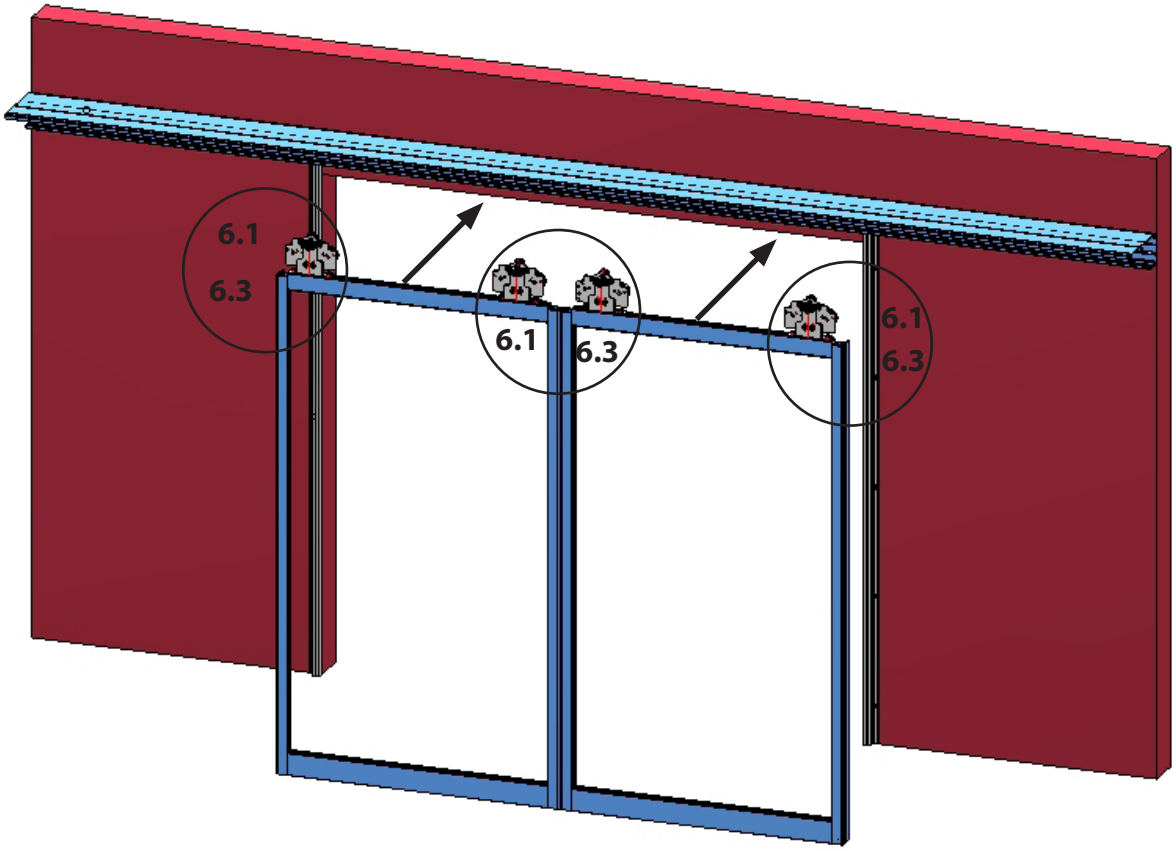

6.1 Nastavenie pozície a upevnenie pojazdových vozíkov na pohyblivom krídle

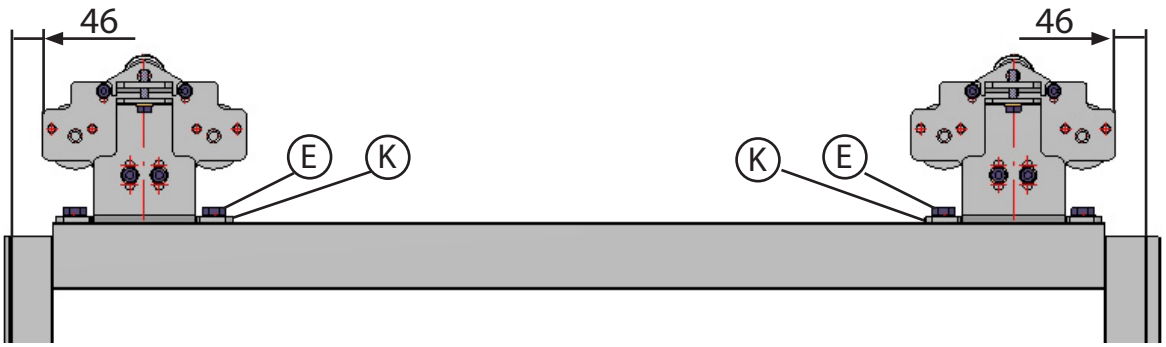

6.2

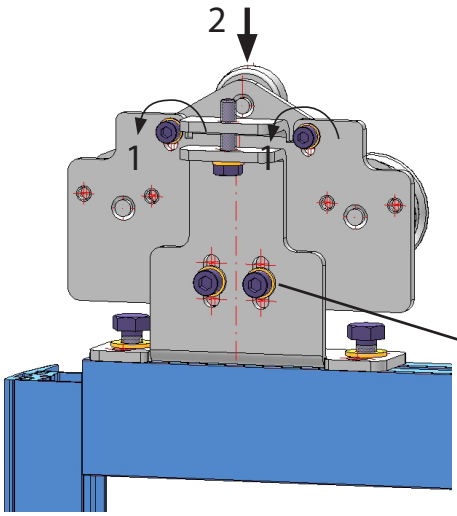

1. Uvoľniť skrutky
2. Protikladku posunúť smerom dole

→ Nastavenie výšky pojazdového vozíka v strednej polohe

6.4 Nastavenie protikladky

6.4.1

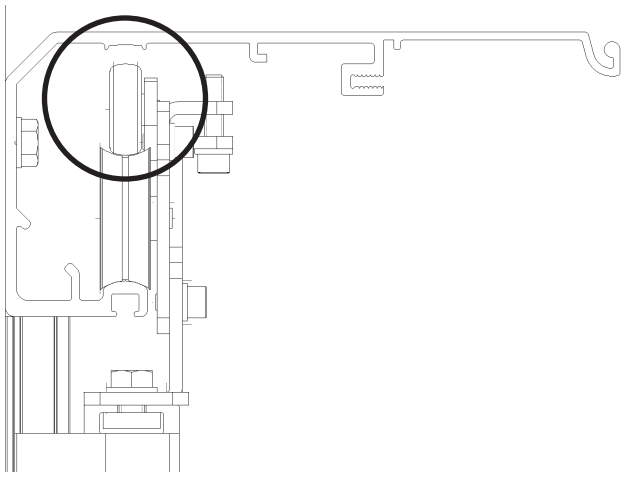

6.4.2

1. Nastaviť protikladku
2. Pritiahnuť skrutky

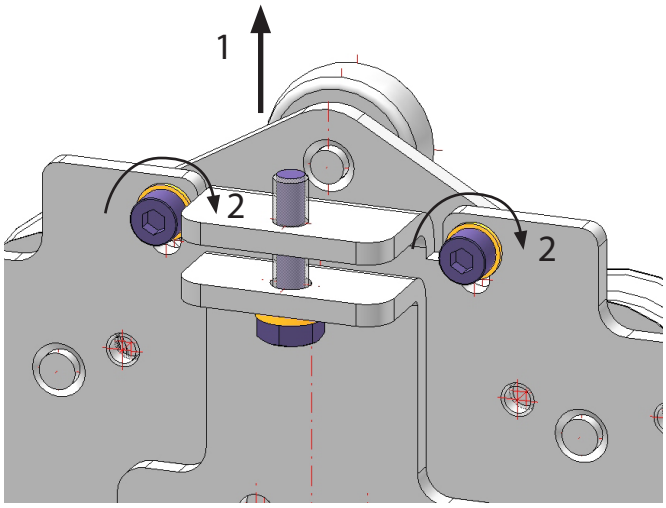

6.4.3

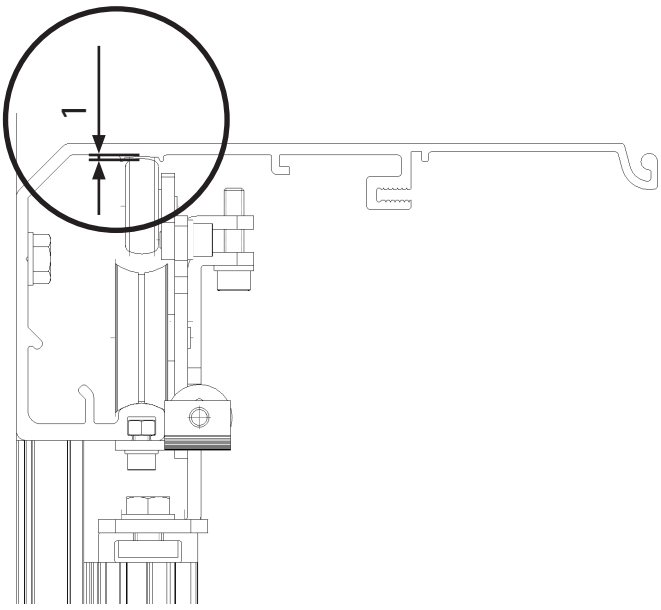

Podlahové vedenie, nastavenie výšky a hĺbky pohyblivého krídla na pojazdovom vozíku

7

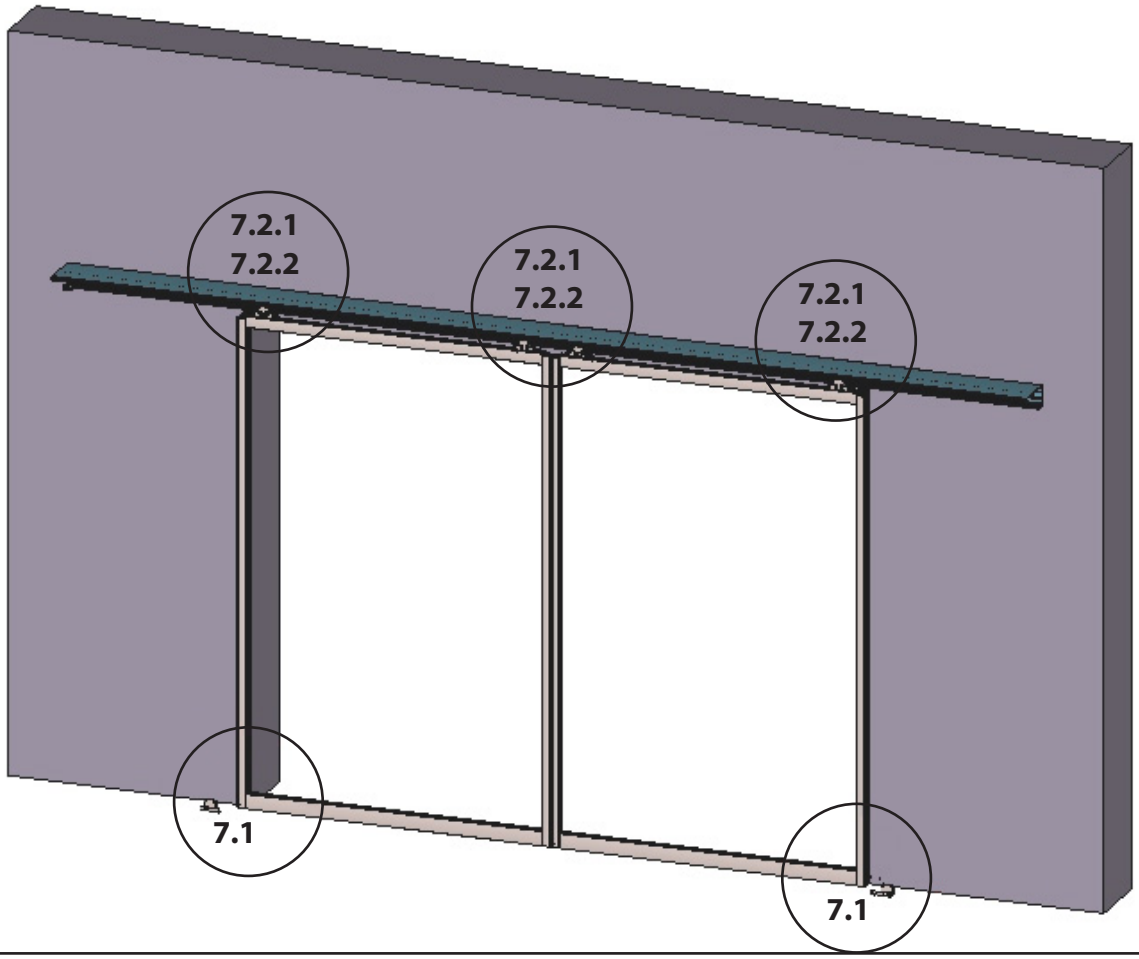

7.1

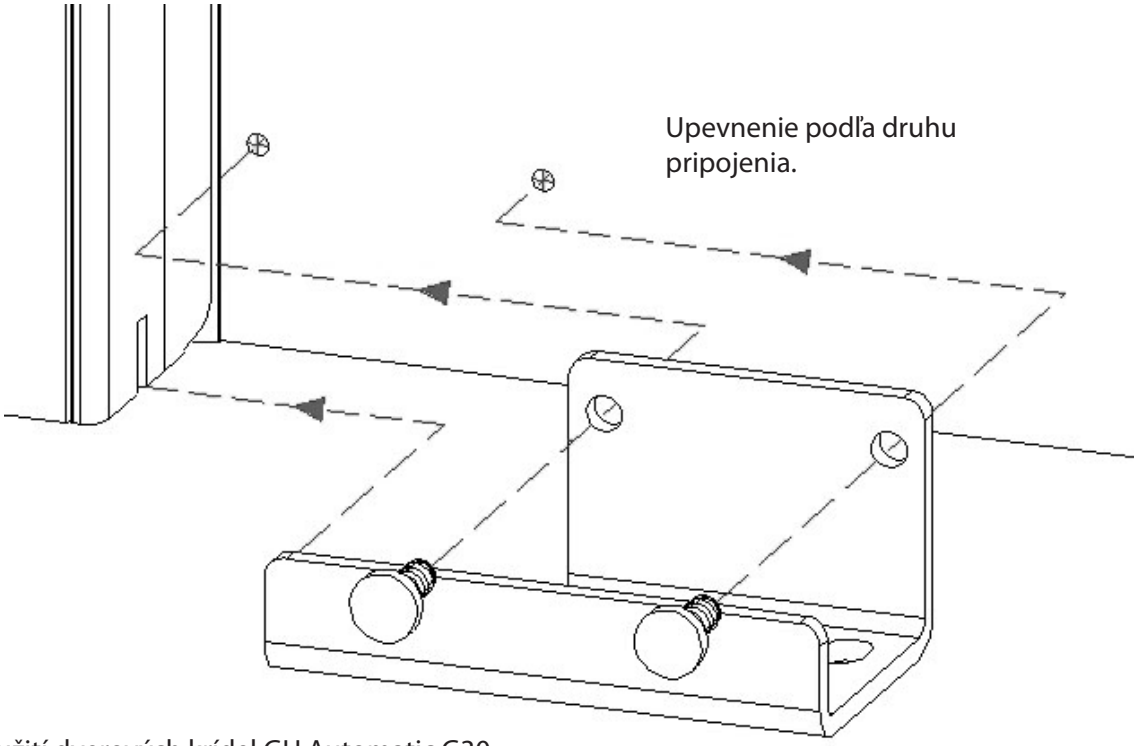

Iba pri použití dverových krídel GU Automatic G30.

7.2.1 Nastavenie výšky

1. Skrutky ľahko povoliť
2. Nastaviť výšku
3. Skrutky pritiahnuť

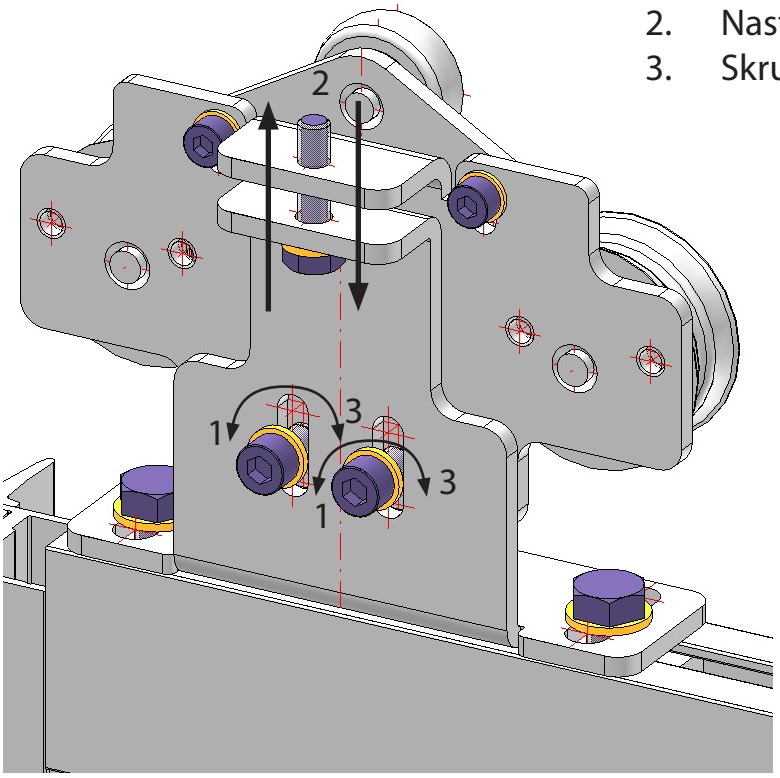

7.2.2 Nastavenie hĺbky

→ Vyrovnať pojazdové vozíky paralelne k profilu pojazdovej koľajnice

1. Skrutky ľahko povoliť
2. Nastaviť hĺbku
3. Skrutky pritiahnuť

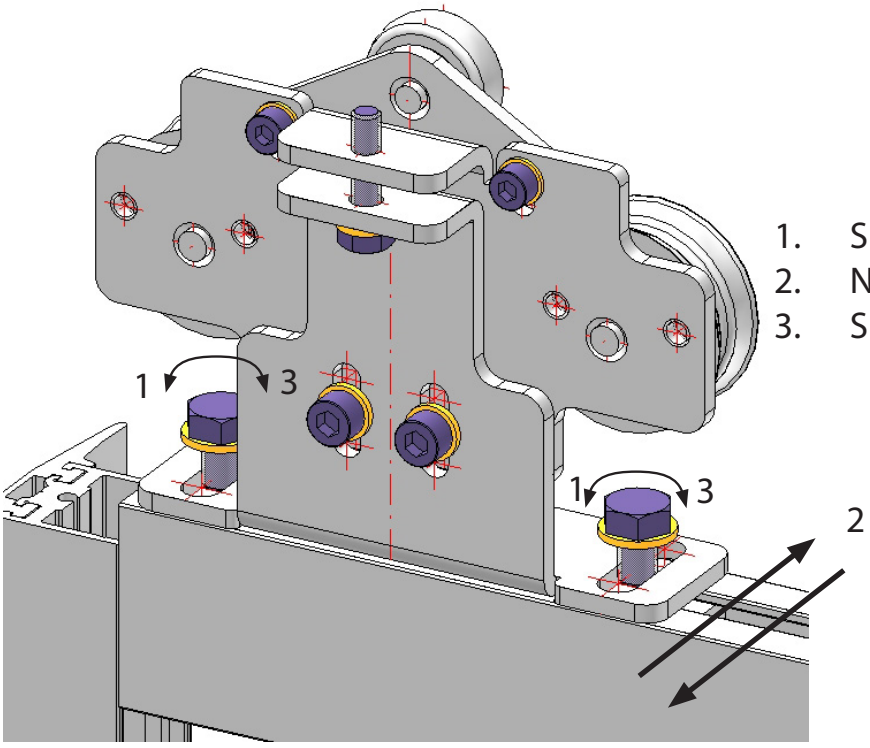

Konzola pohonu

8

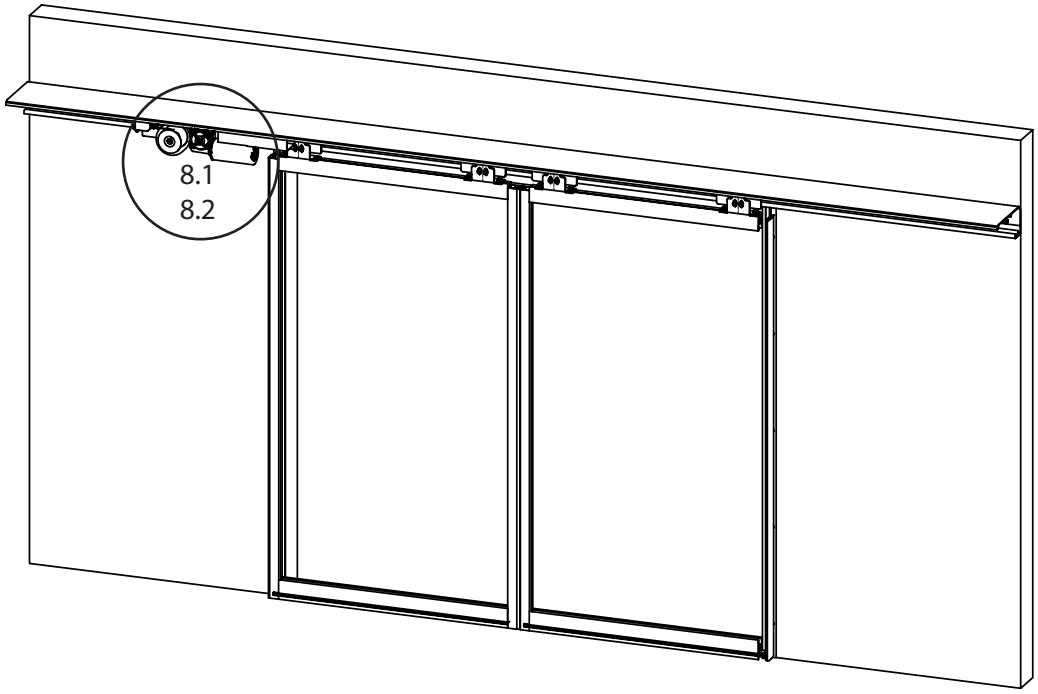

8.1

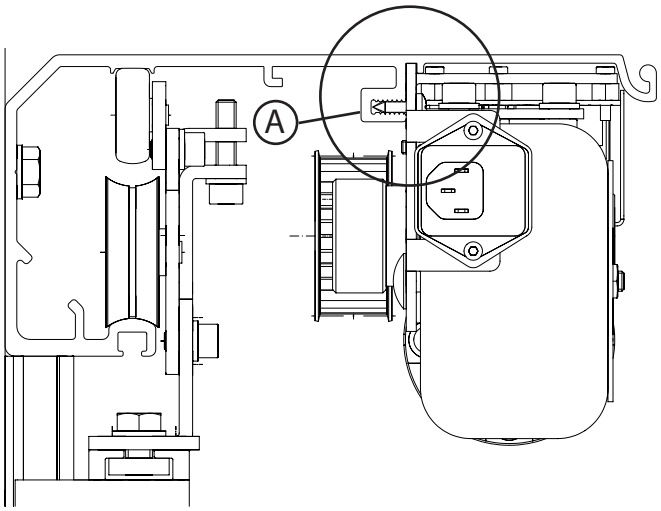

8.2

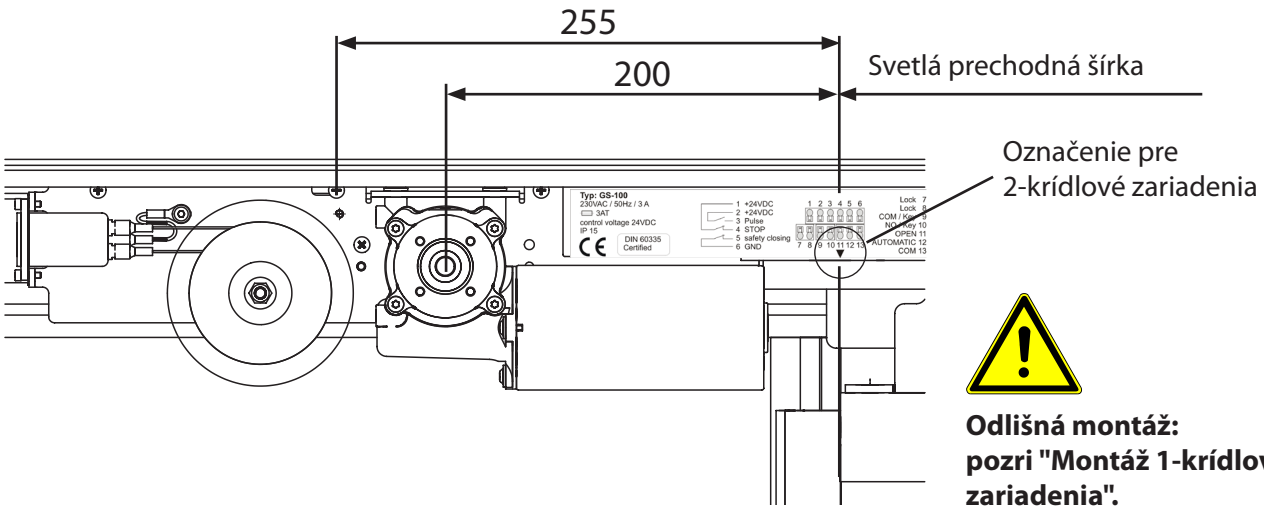

Odlišná montáž:
pozri "Montáž 1-krídlového zariadenia".

Presmerovanie

9

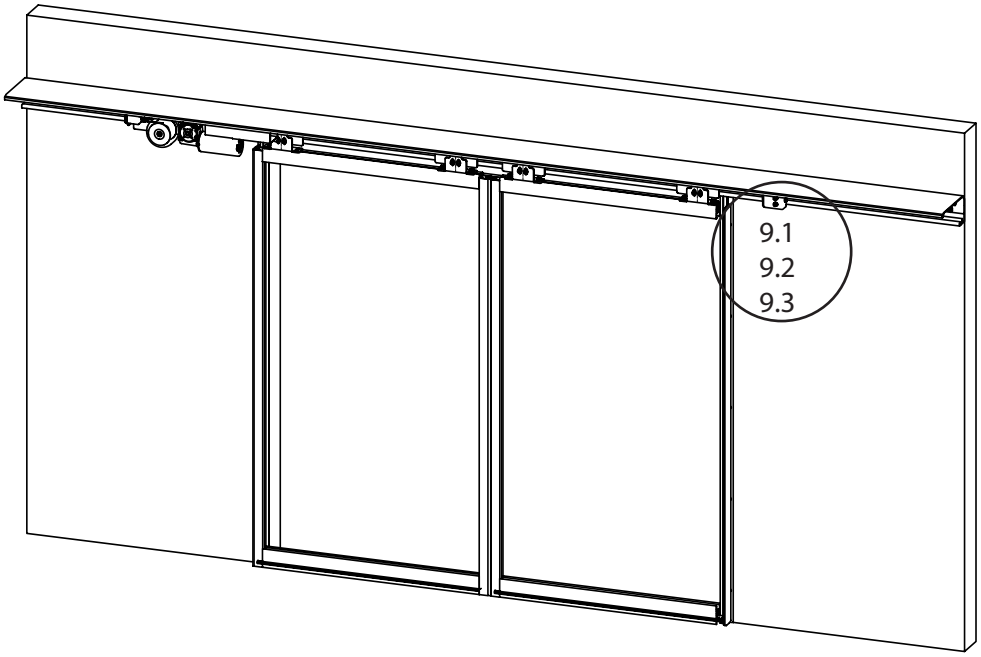

9.1

→ Uvoľniť presmerovanie

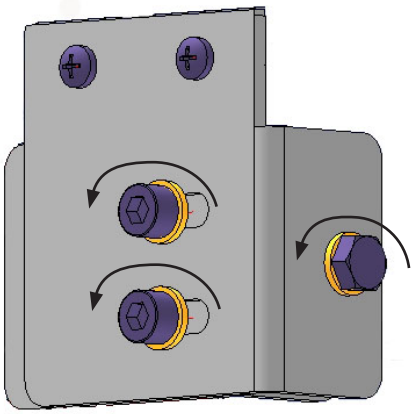

9.2

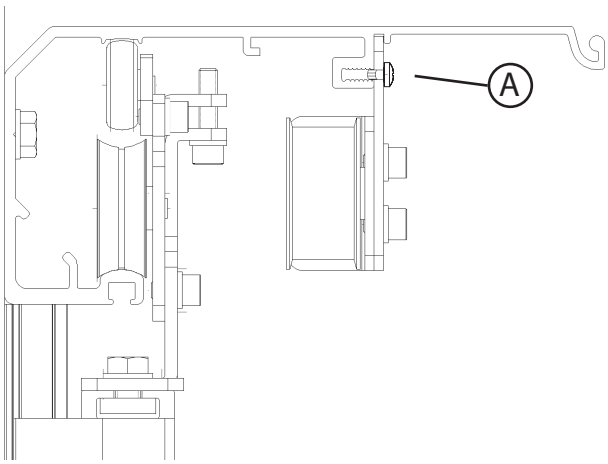

9.3

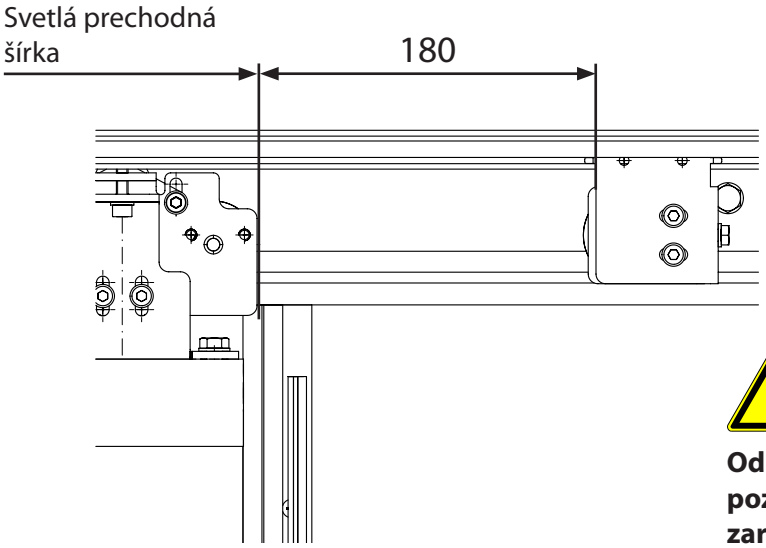

Odlišná montáž:
pozri "Montáž 1-krídlového zariadenia".

Remeň

10

10.1

Výpočet remeňa

Dĺžka remeňa l_R:
Dvojkrídlové zariadenia: $l_R = 2 \times LDB + 950$

Odlišná montáž:
pozri "Montáž 1-krídlového zariadenia".

10.2 Osadiť remeň

10.2.1

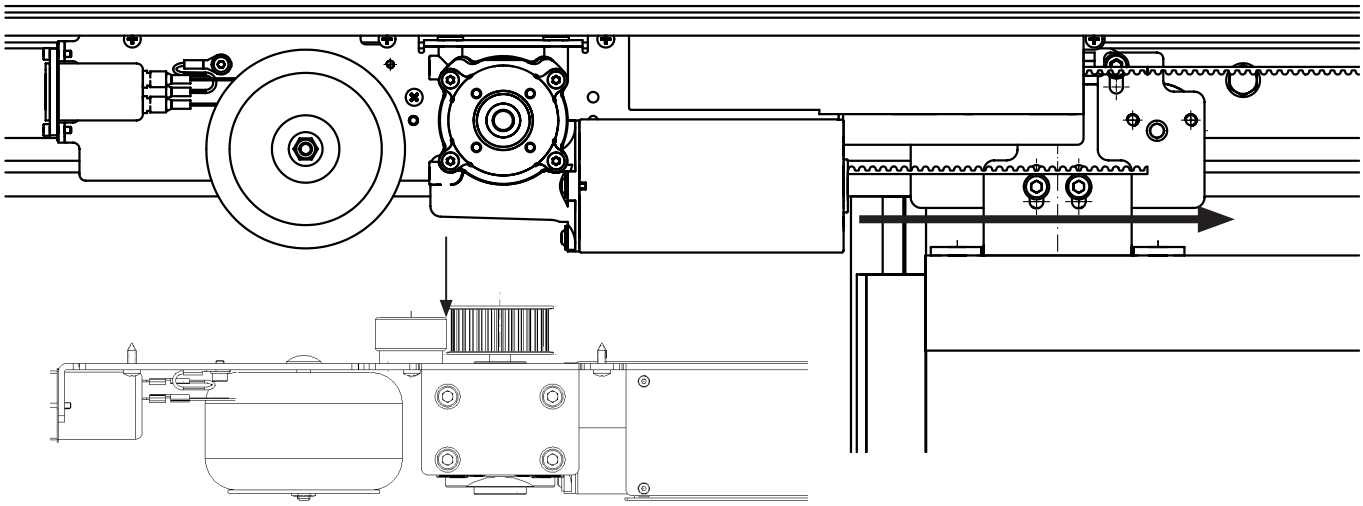

10.2.2

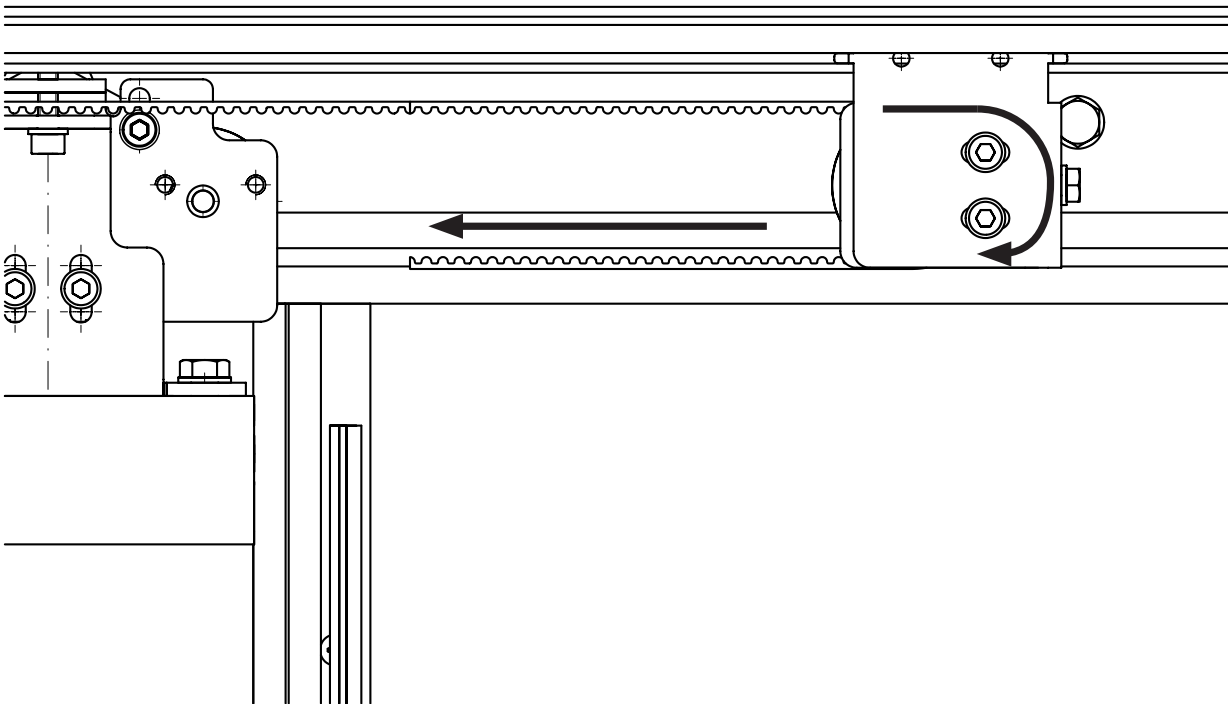

10.3 Upnúť remeň

10.3.1

Pravé pohyblivé krídlo, ľavý pojazdový vozík

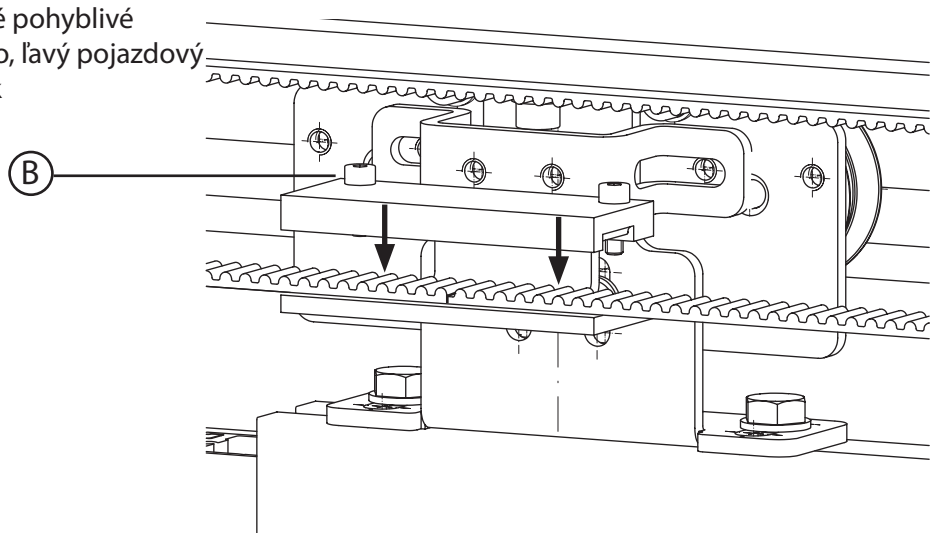

Odlišná montáž: pozri "Montáž 1-krídlového zariadenia"..

10.3.2

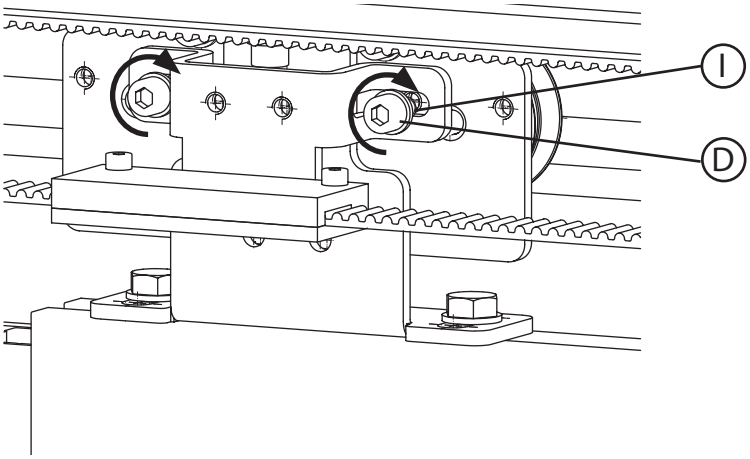

10.3.4

Vyrovnanie stred

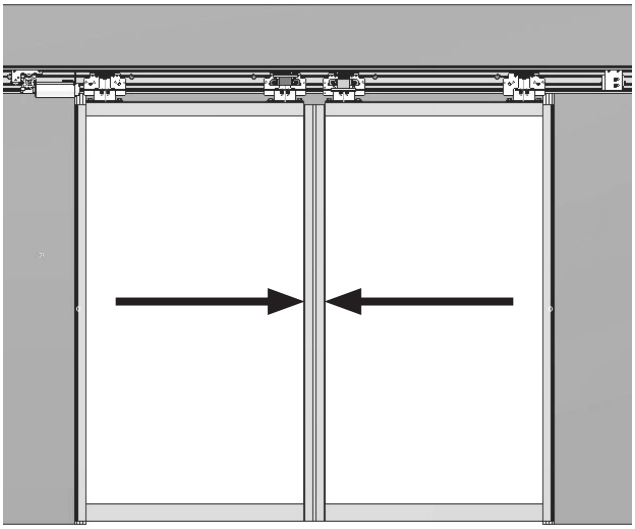

10.3.5

Ľavé pohyblivé krídlo,
pravý pojazdový vozík

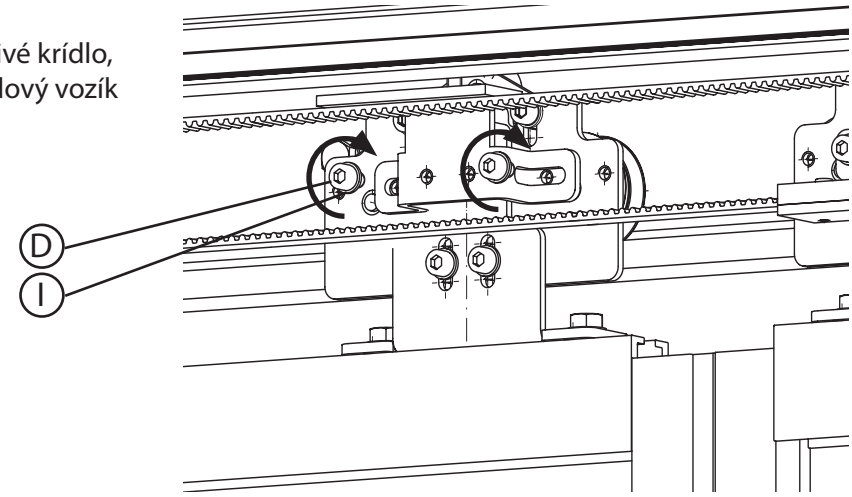

Odlišná montáž:
pozri "Montáž 1-krídlového zariadenia"..

10.3.6

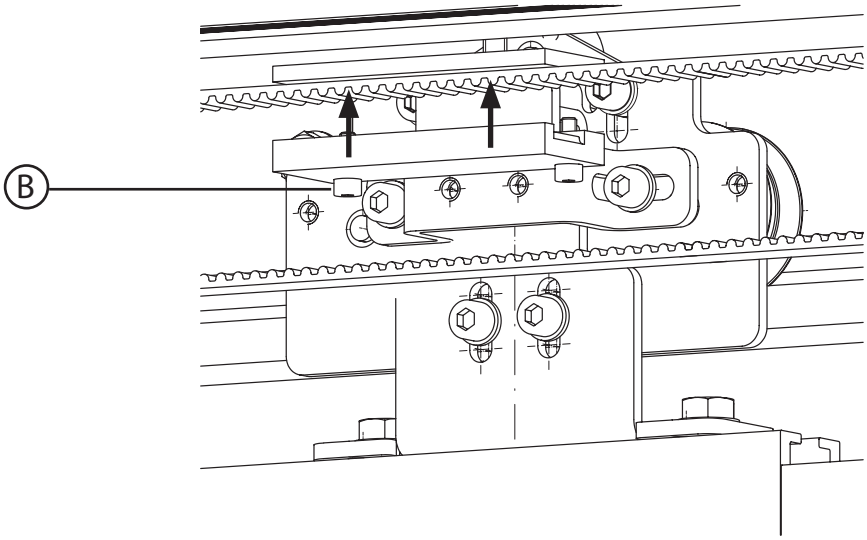

10.4 Napnúť remeň

10.4.1

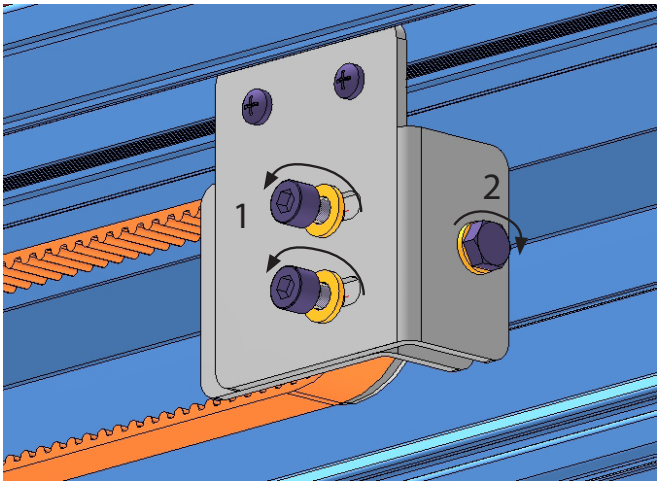

10.4.2

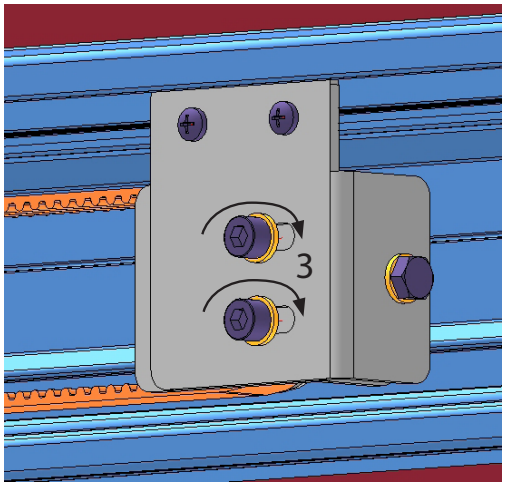

Koncová zarážka

11

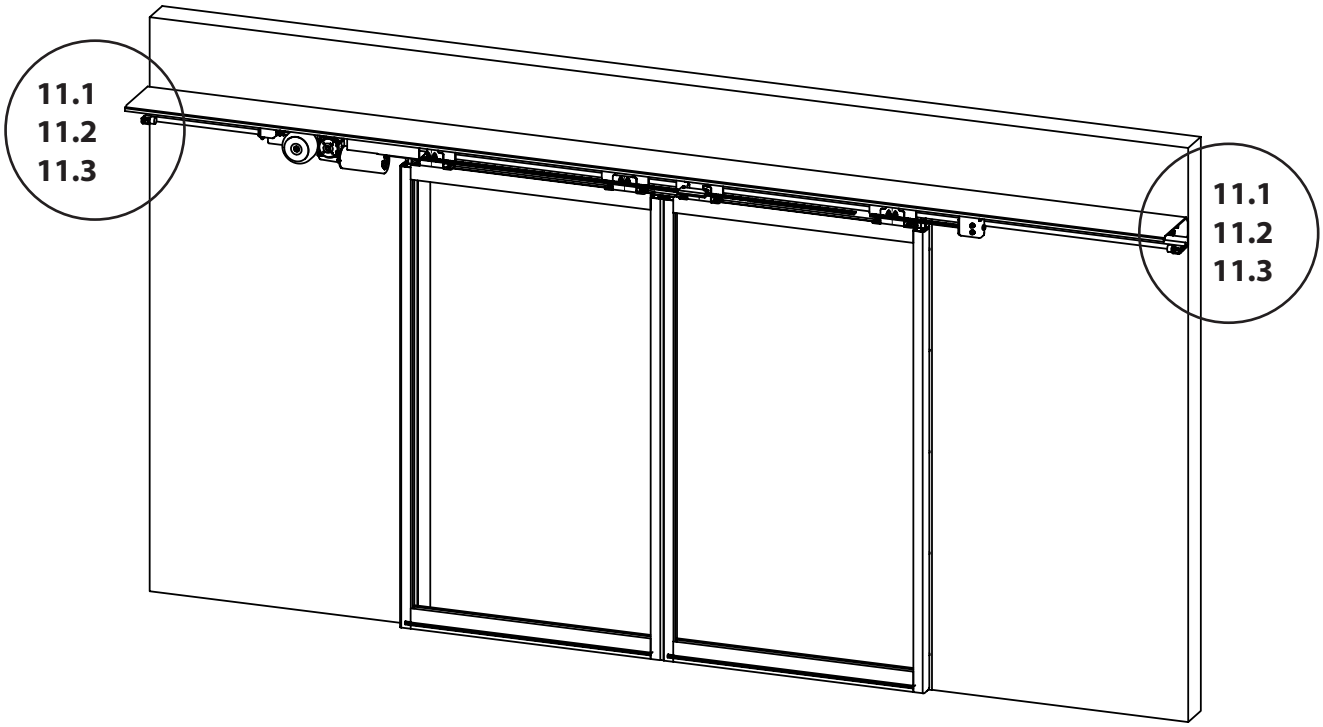

11.1

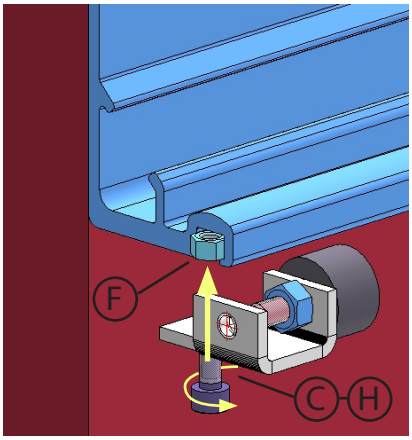

11.2

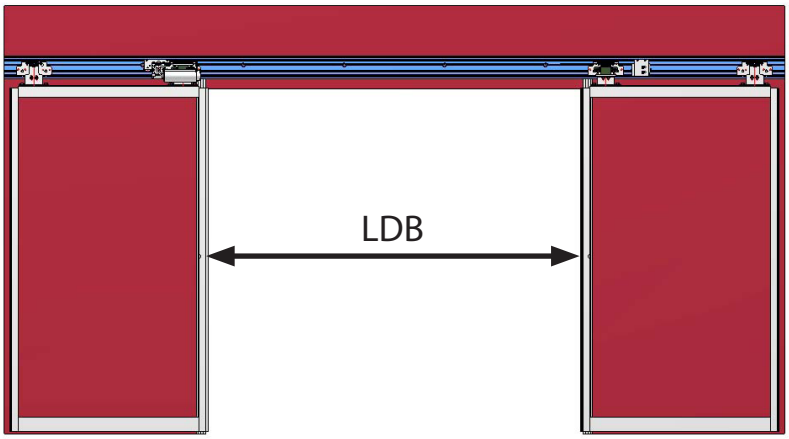

11.3

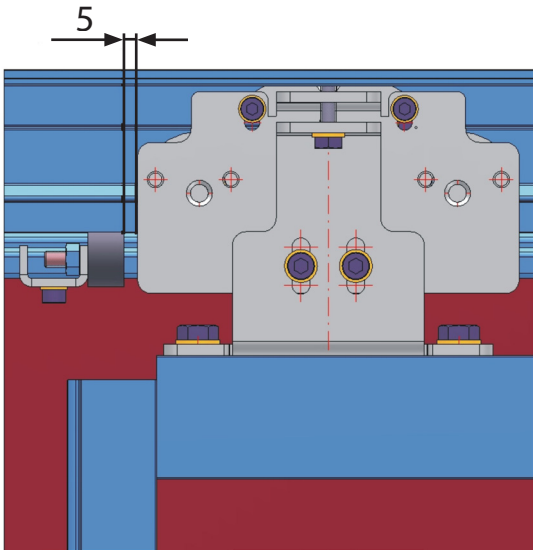

Pripájacia svorka

12

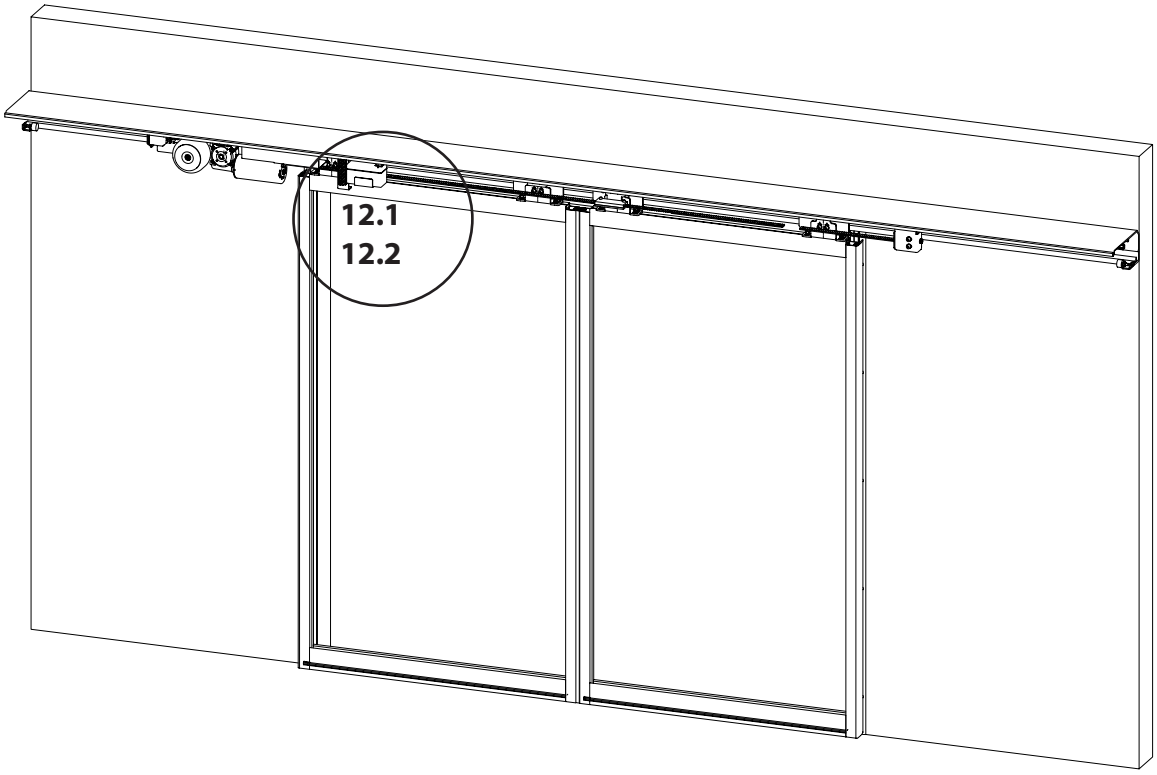

12.1

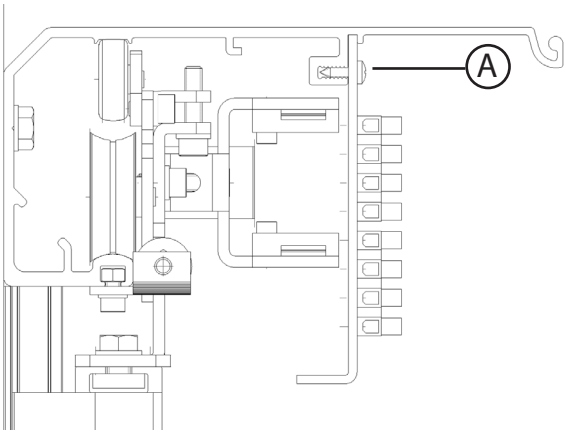

12.2

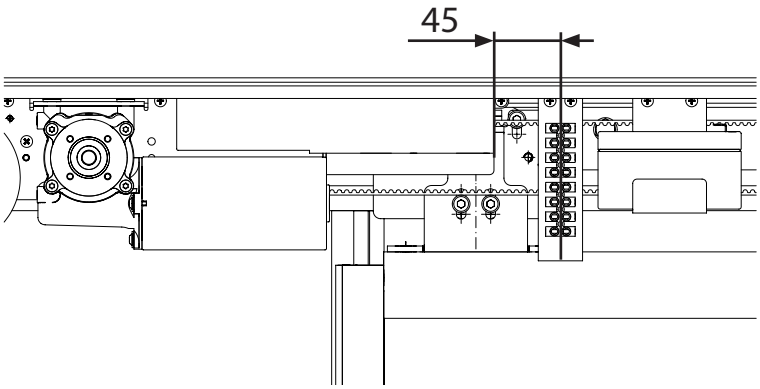

Batéria (voliteľne)

13

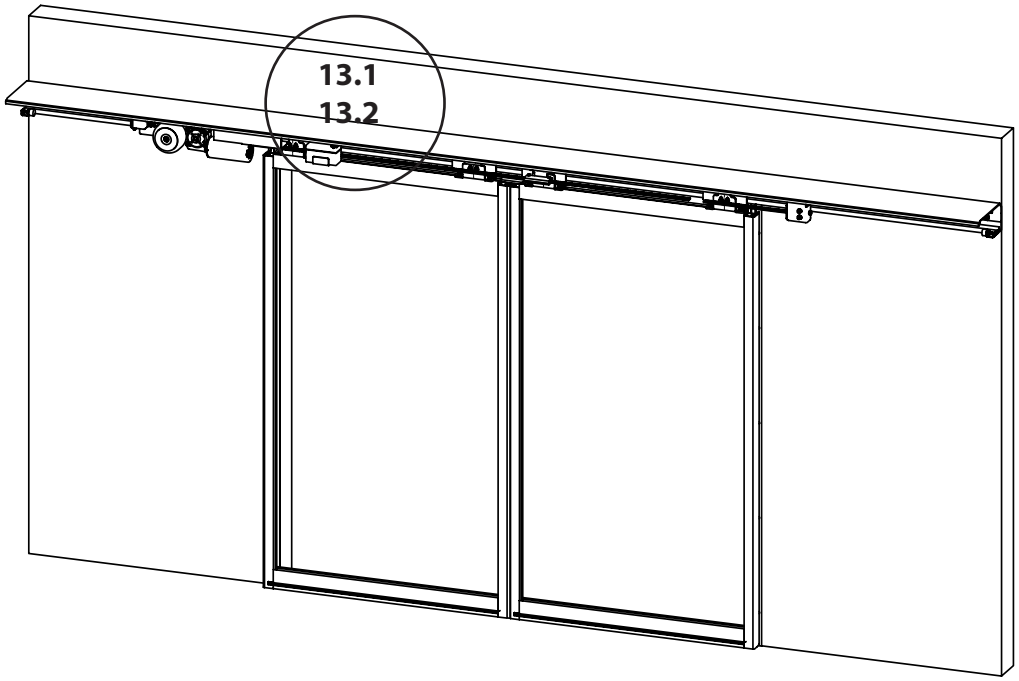

13.1

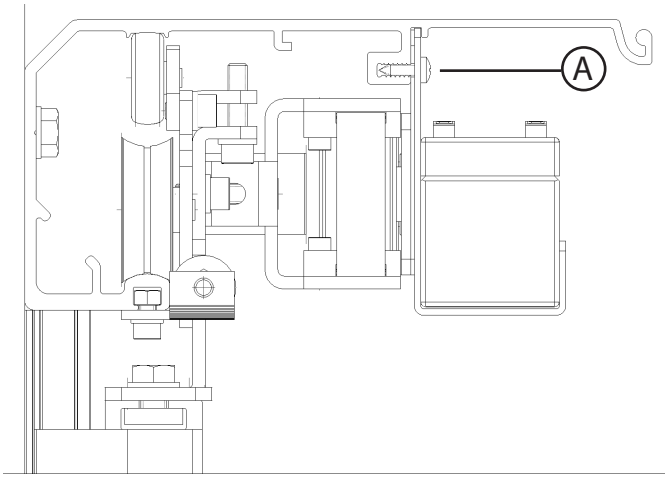

13.2

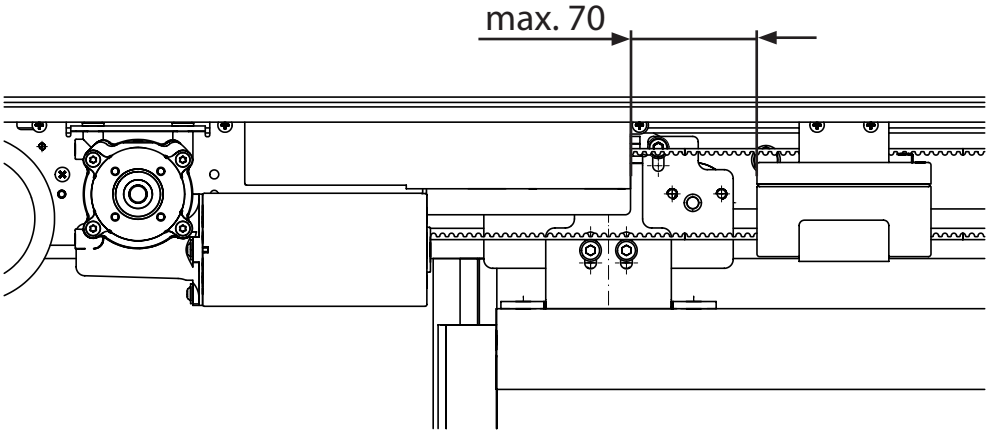

Držiak krytu (voliteľne)

14

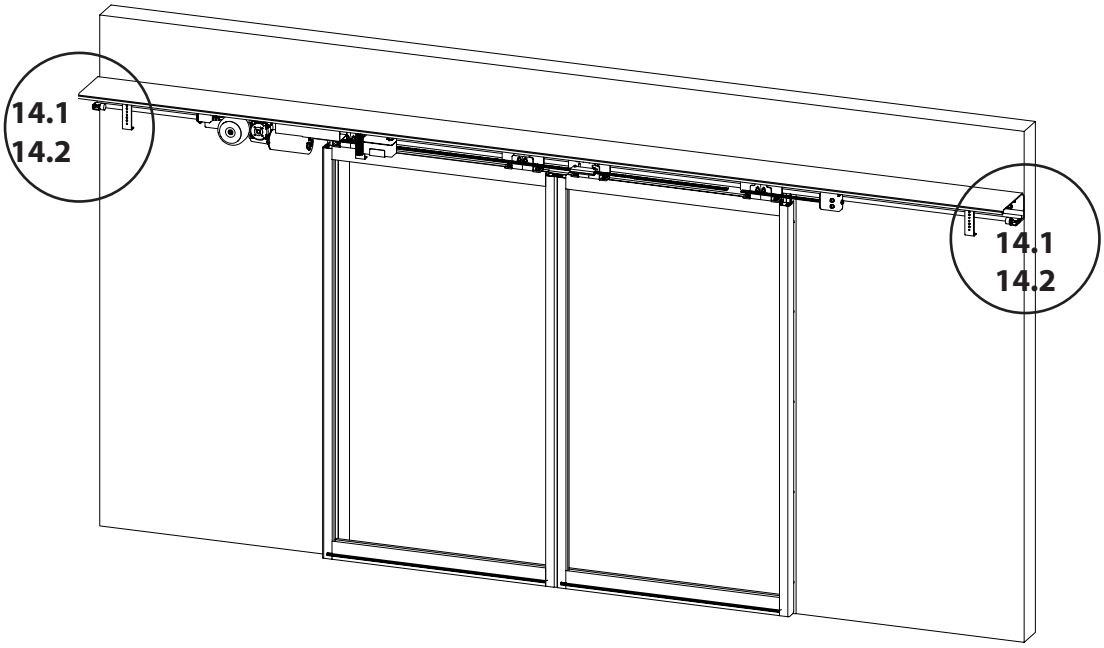

14.1

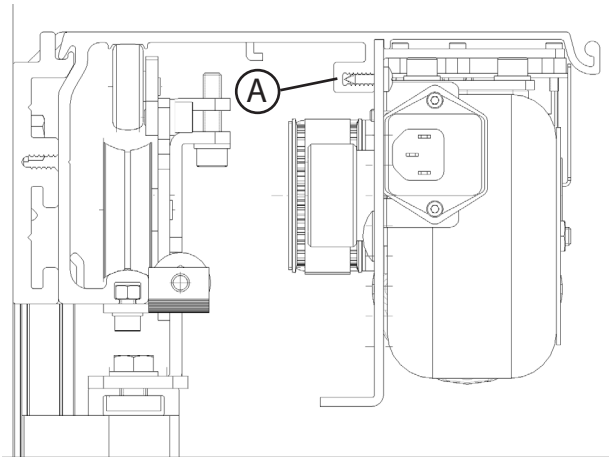

14.2

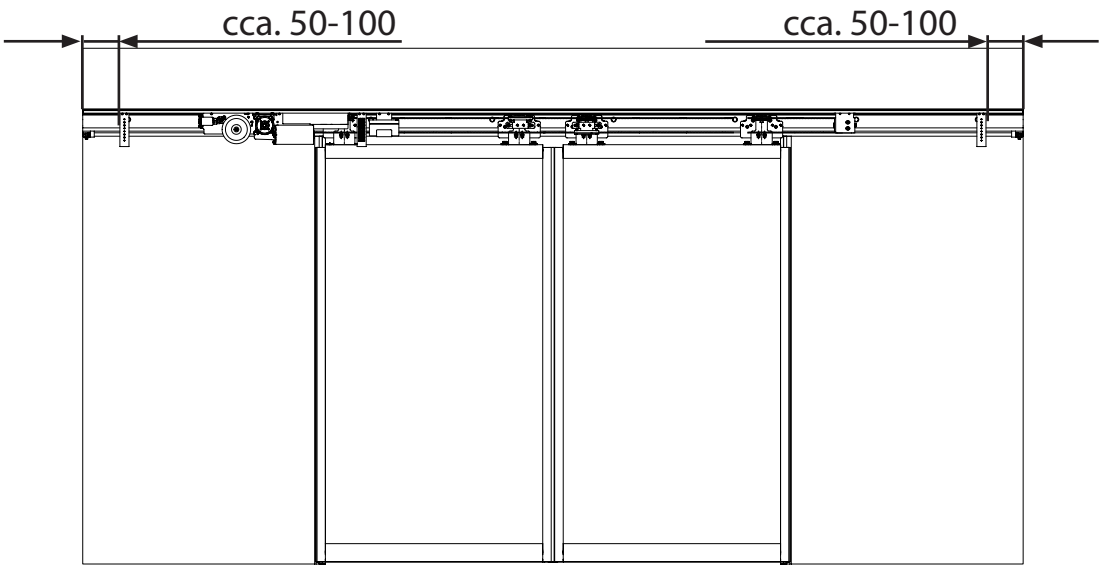

Zámok (voliteľne)

15

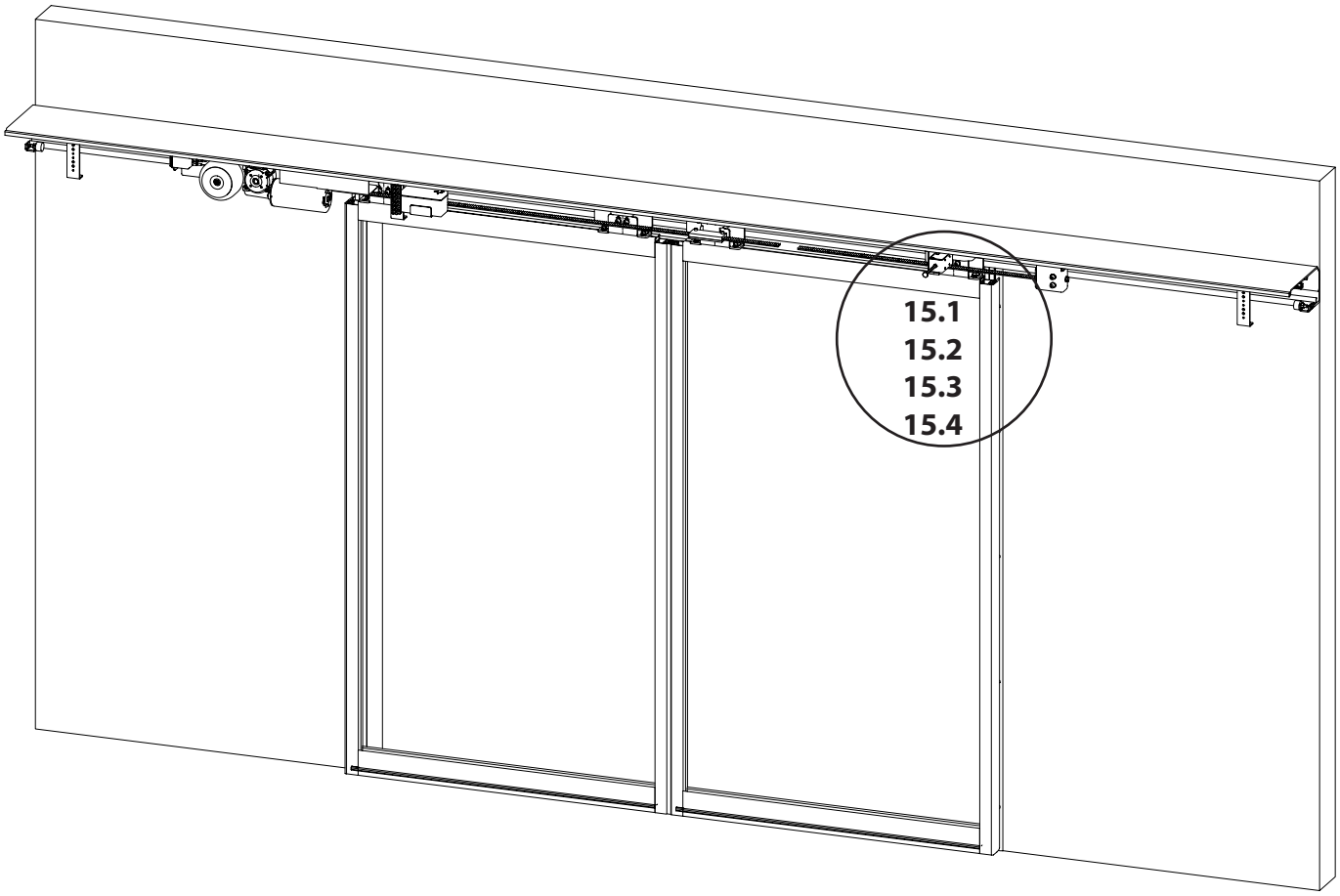

15.1

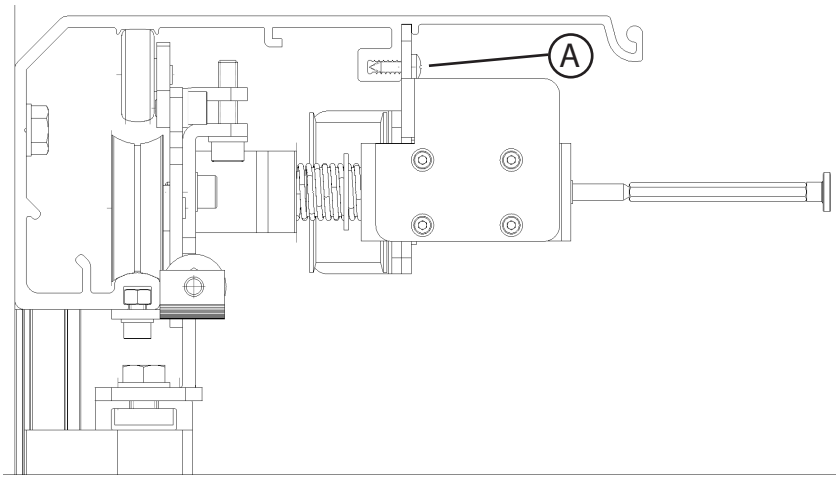

15.2

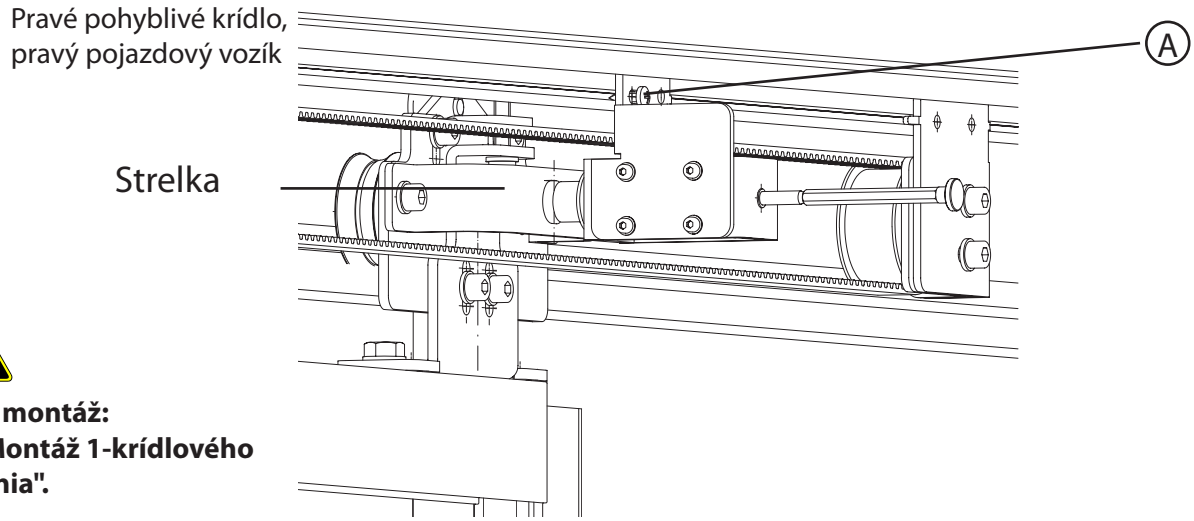

Odlišná montáž:
pozri "Montáž 1-krídlového zariadenia".

15.3

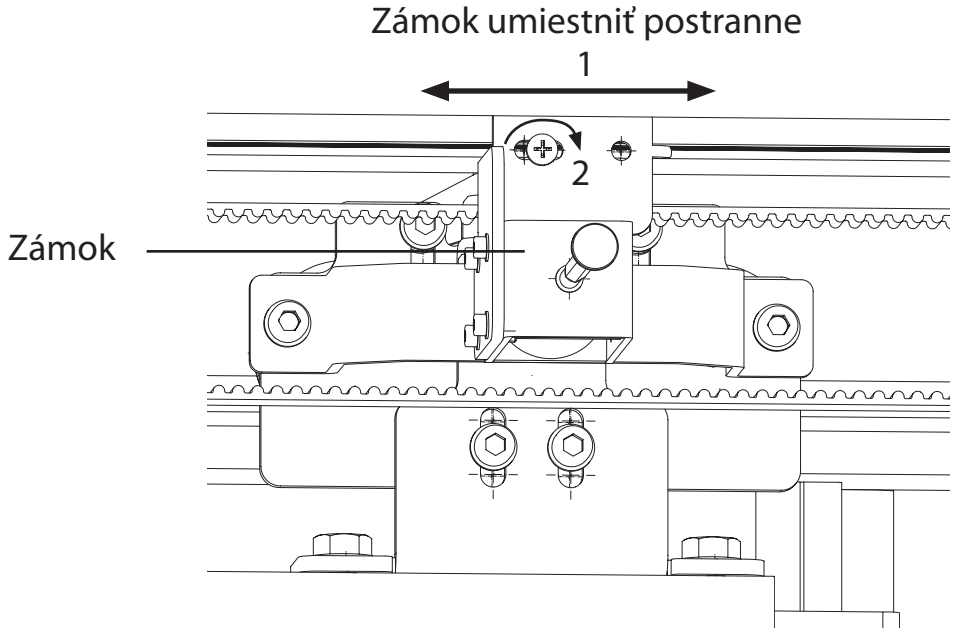

15.4

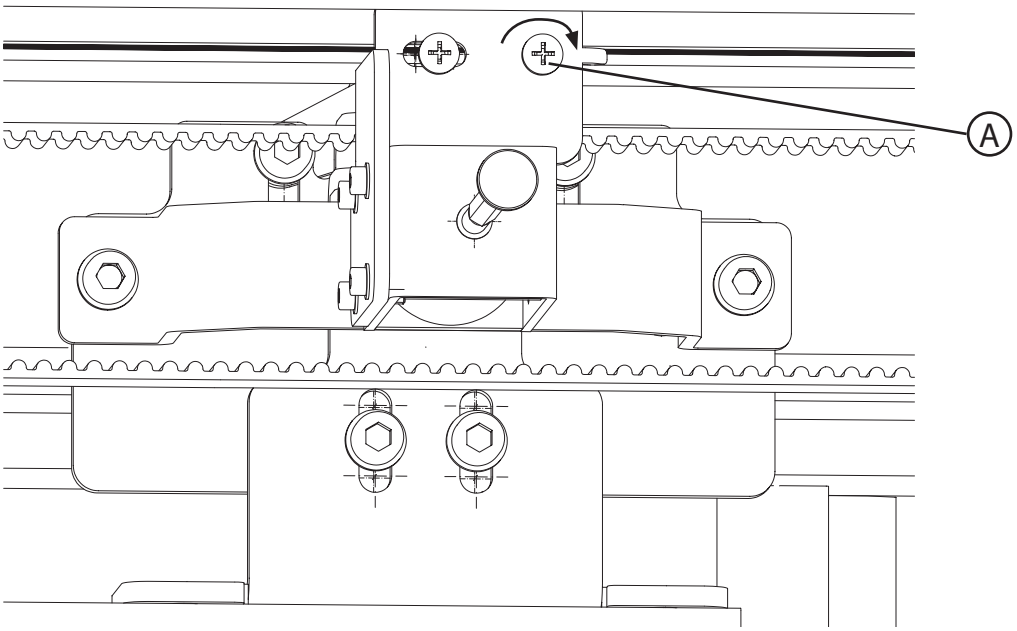

Elektrické pripojenia

16

→ **Obvod zapojte podľa plánov pripojenia**

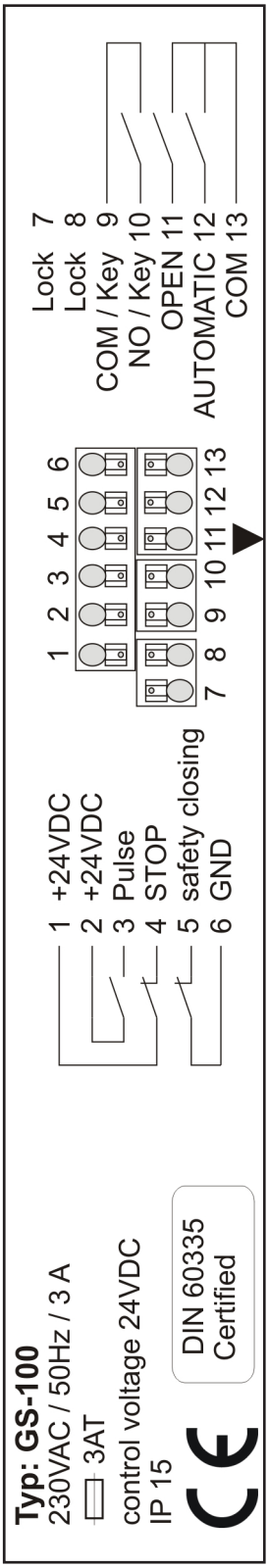

Kryt (voliteľne)

17

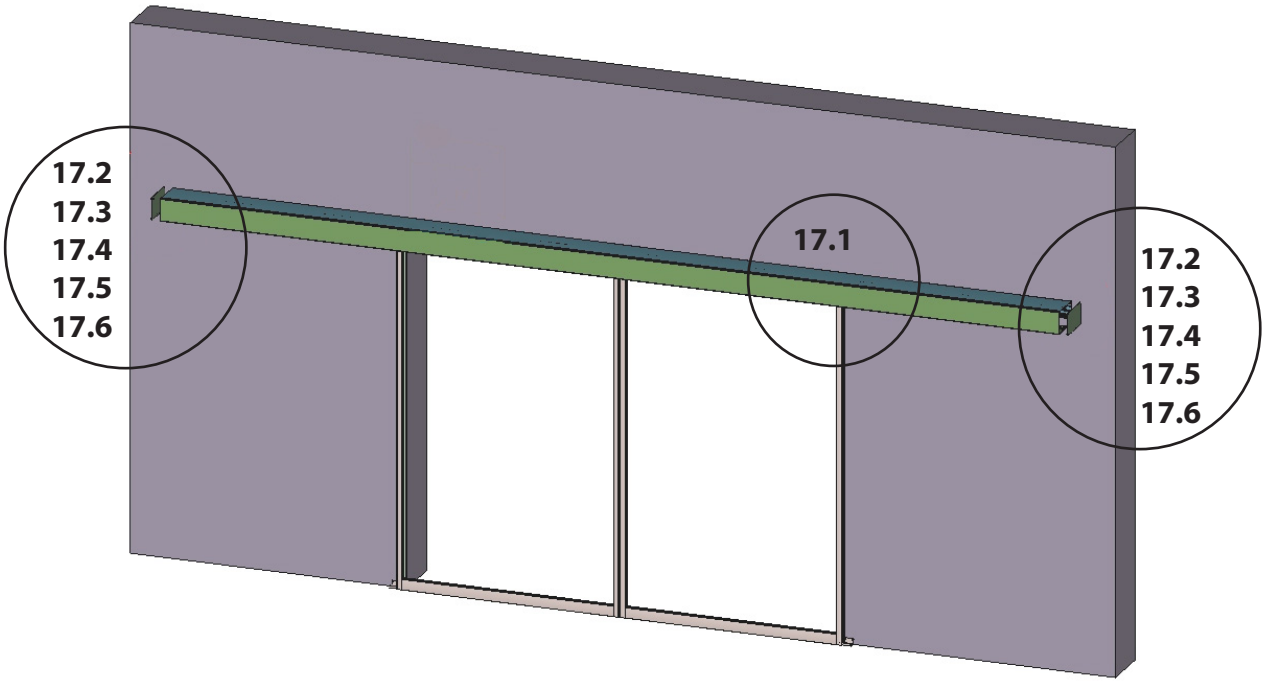

17.1

→ Vymerať výstup kolíka zámku
→ Vyvŕtať dieru s Ø 10 mm

17.2

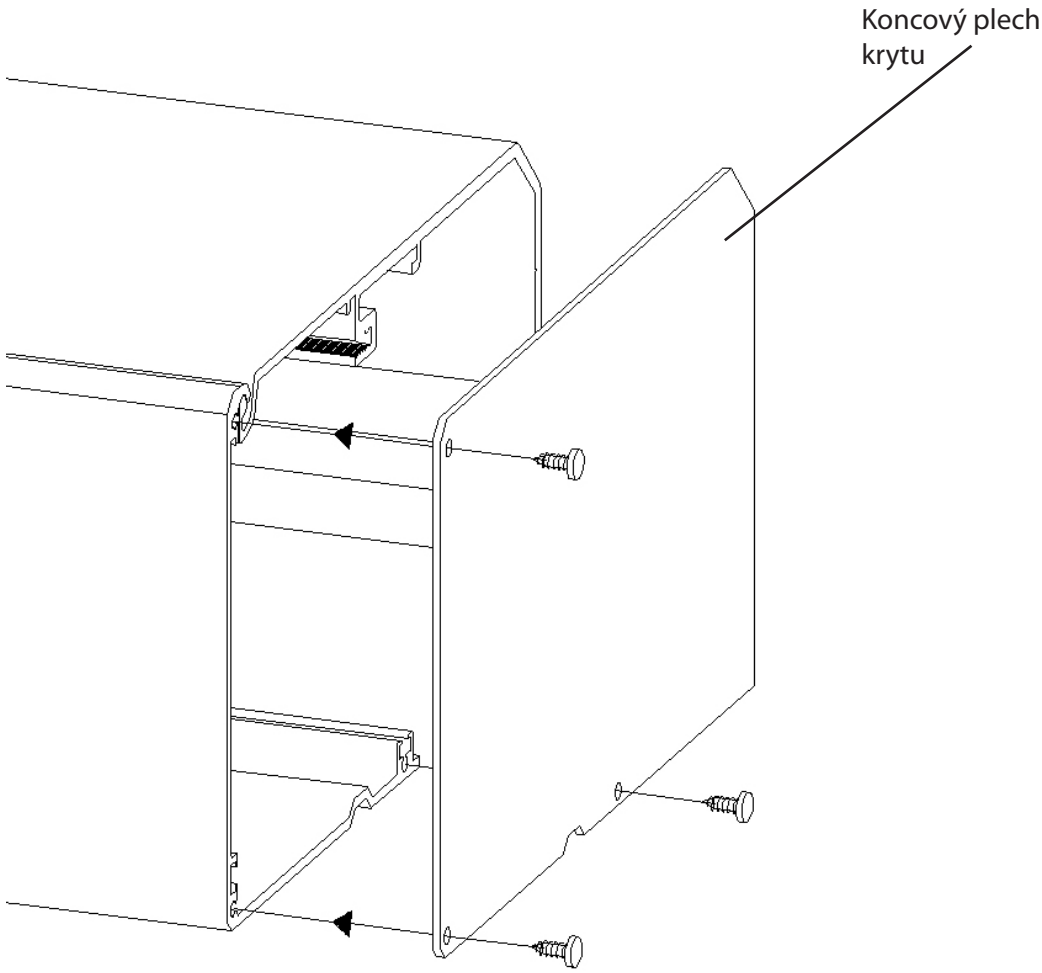

17.3

Uzemnenie

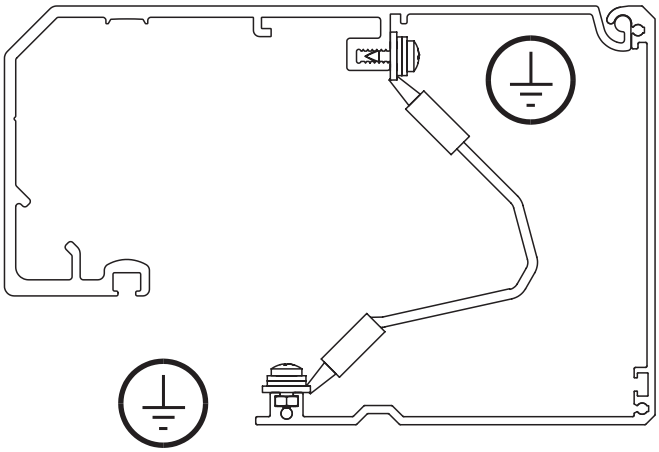

17.4 Montáž krytu

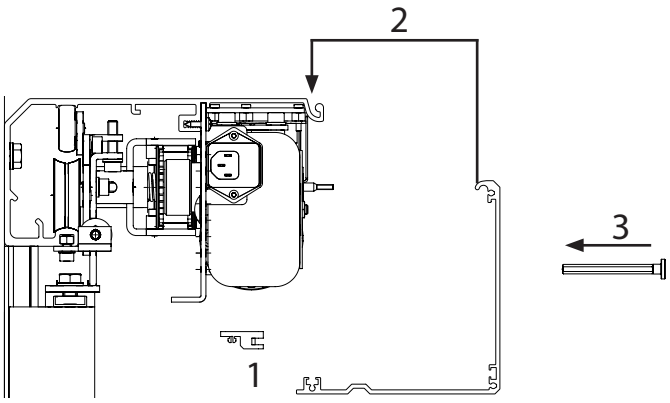

17.5

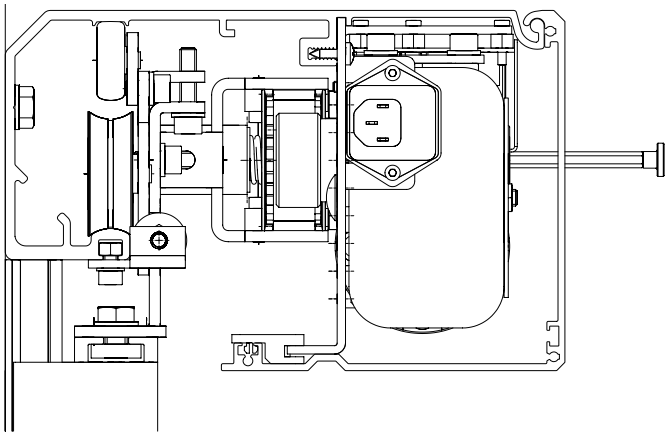

17.6

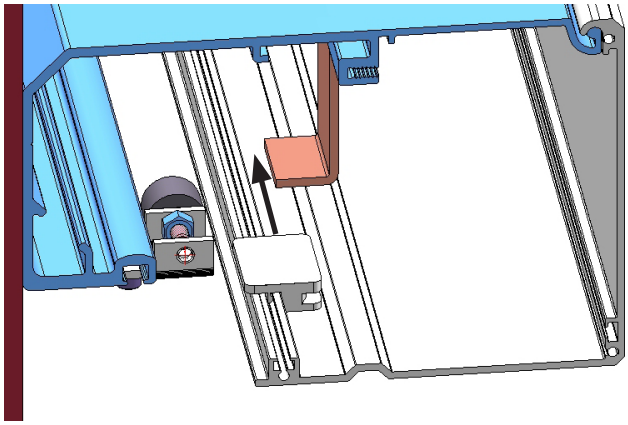

Infračervené svetlo (alternatíva k optickým snímačom)

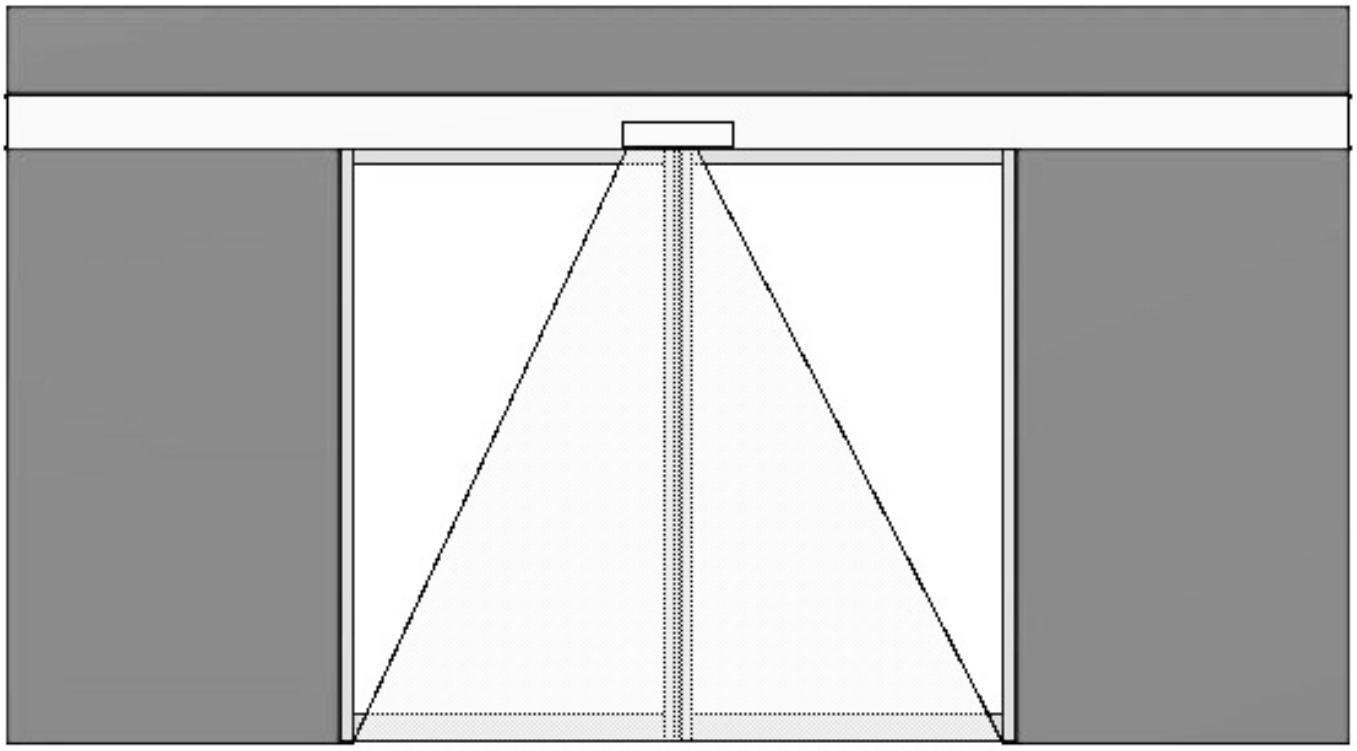

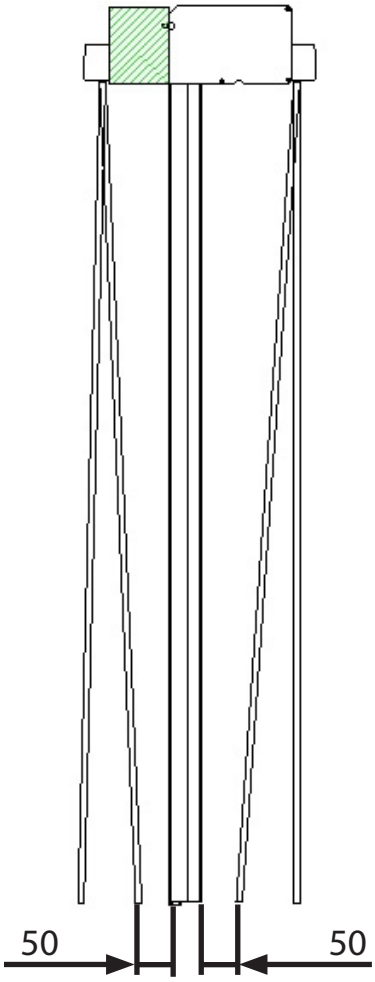

→ Namontovať bezpečnostné zariadenie podľa návodu na montáž od výrobcu
→ Odhrotovať vŕtanie
→ Odstrániť piliny po vŕtaní

Maximálna vzdialenosť

Montáž 1-krídlového zariadenia

Pohyblivé krídlo otváravé vľavo

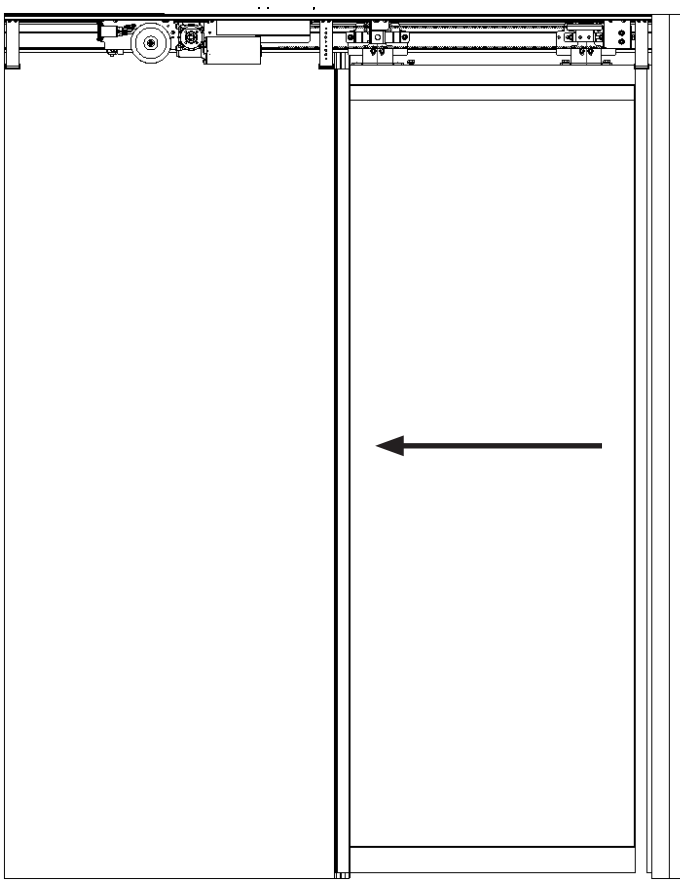

Profil pojazdovej koľajnice:

$l_{min} = 2 \times LDB + 100$

Výpočet remeňa:

$l_R = 2 \times LDB + 700$

Pohyblivé krídlo otváravé vpravo

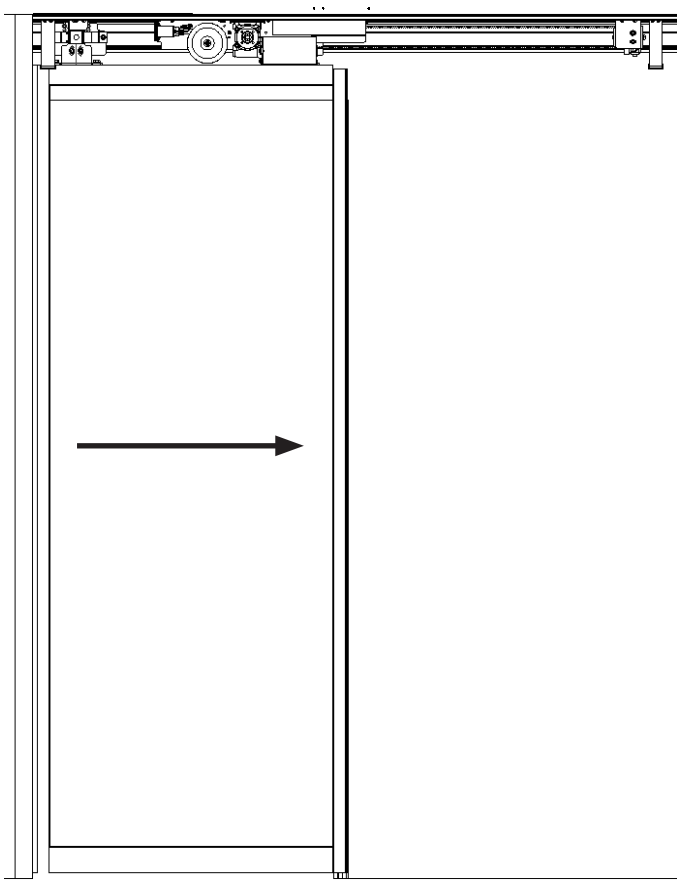

Profil pojazdovej koľajnice:

$l_{min} = 2 \times LDB + 100$

Výpočet remeňa:

$l_R = 2 \times LDB + 700$

Pohyblivé krídlo otváravé vľavo

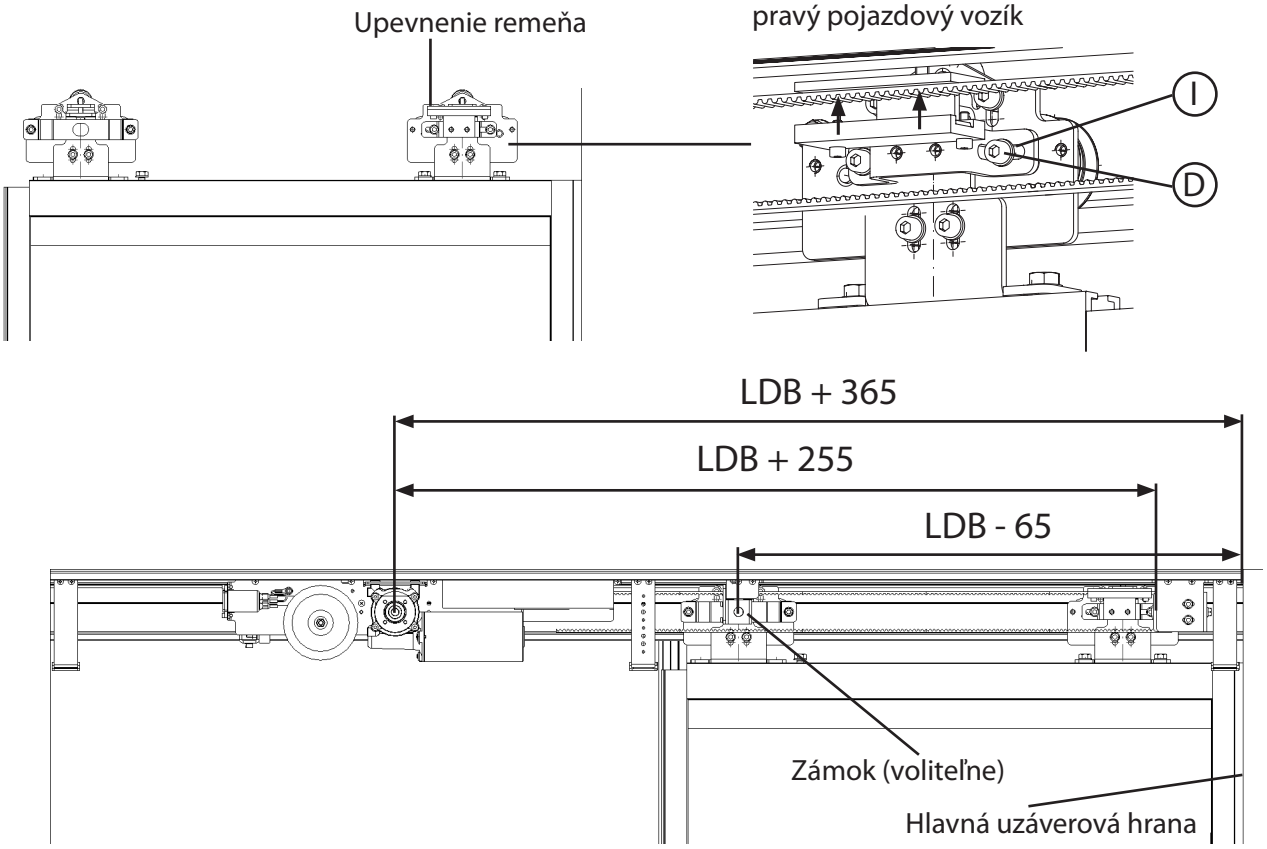

Pohyblivé krídlo otváravé vpravo

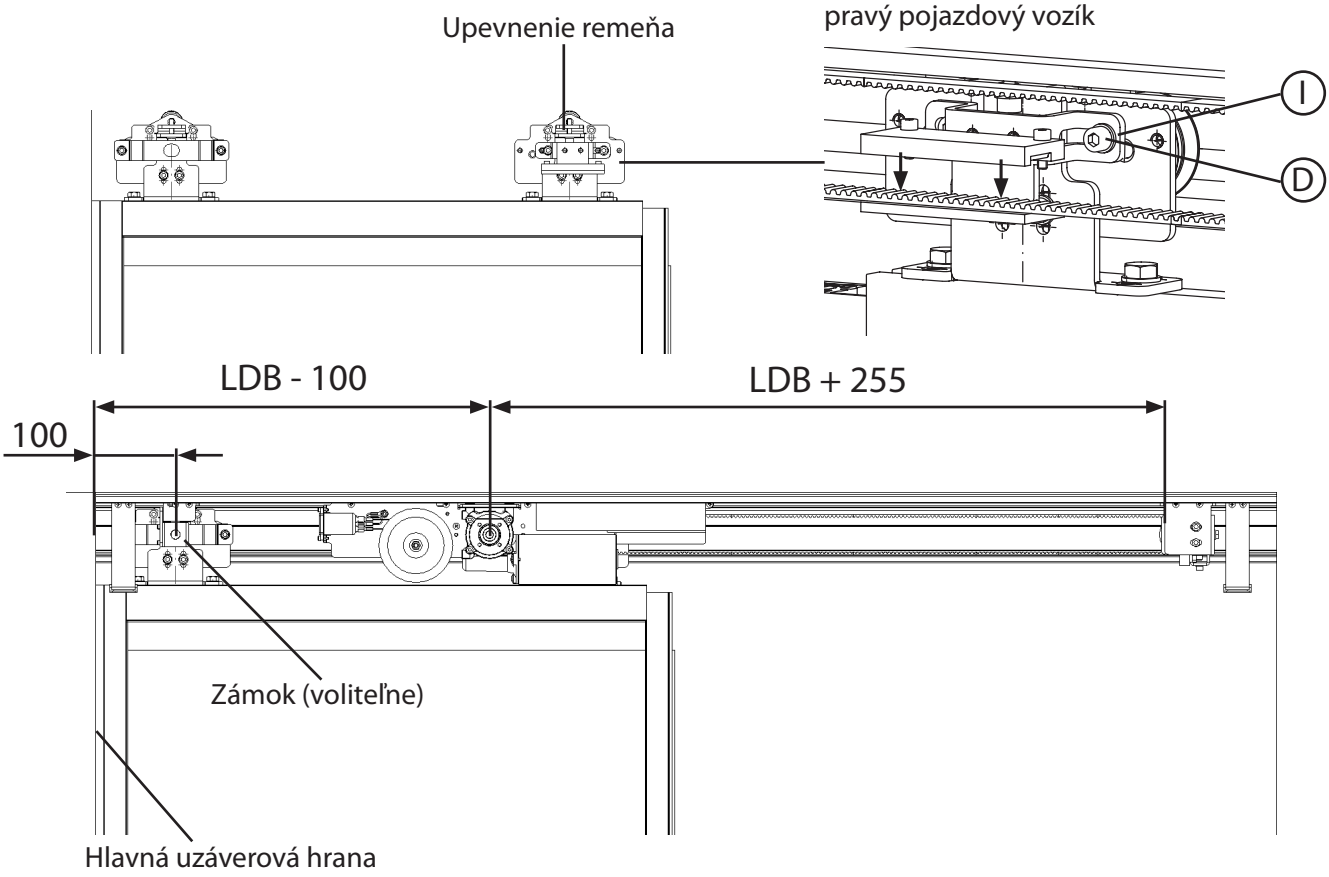

Plány pripojenia

Prehľadný plán

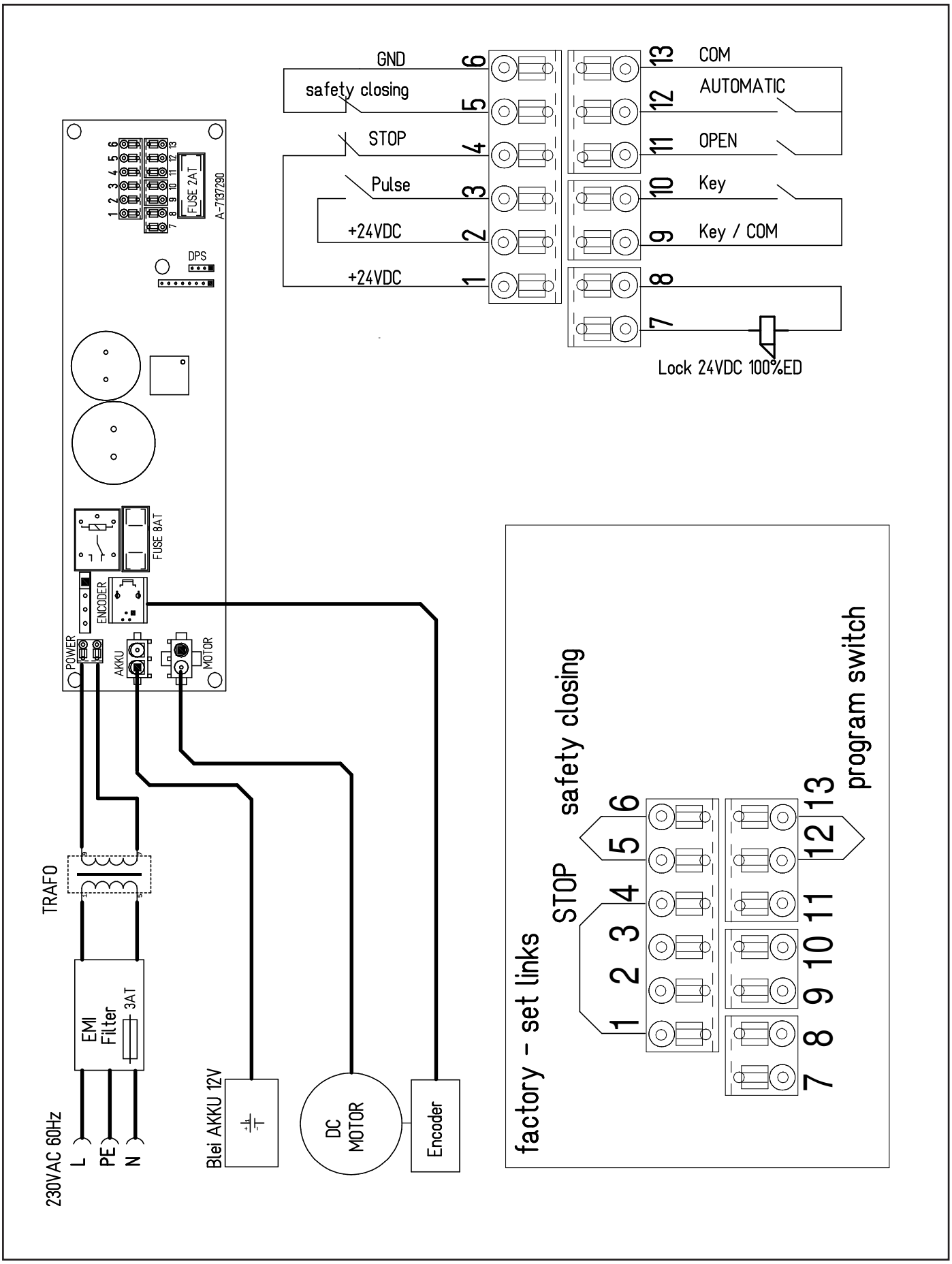

STOP, RESET a ZIMA

→ pozri kapitolu „Určenie parametrov na servisnej úrovni“: Parametre na servisnej úrovni

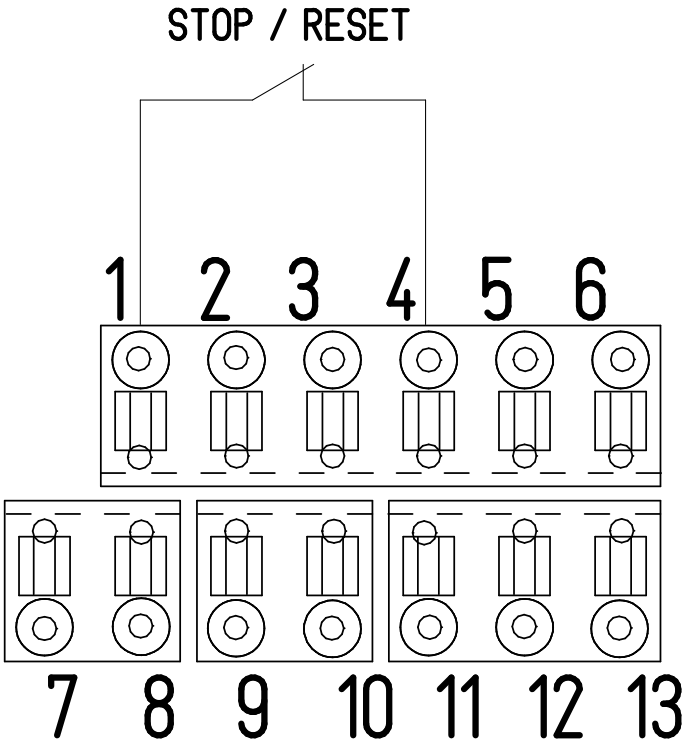

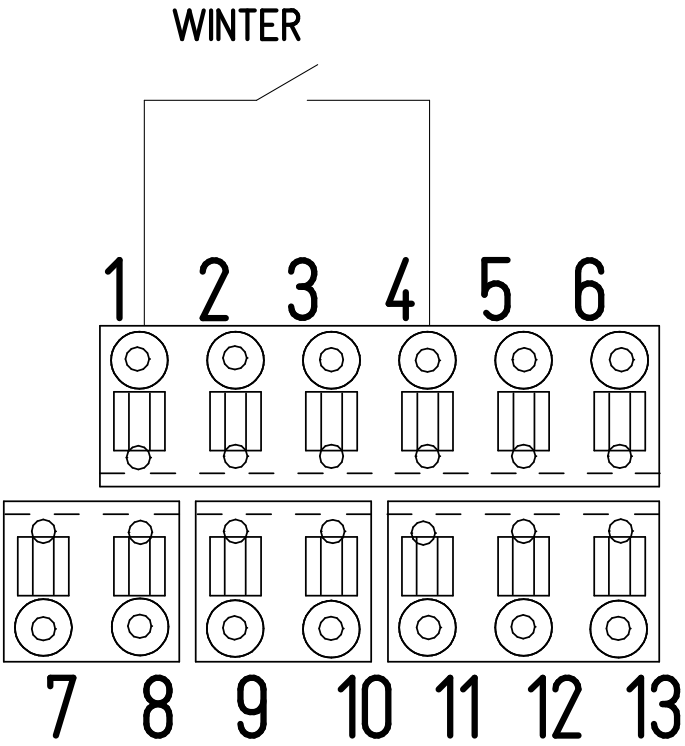

Radar, prepínač funkcií (FWS) a prepínač programov

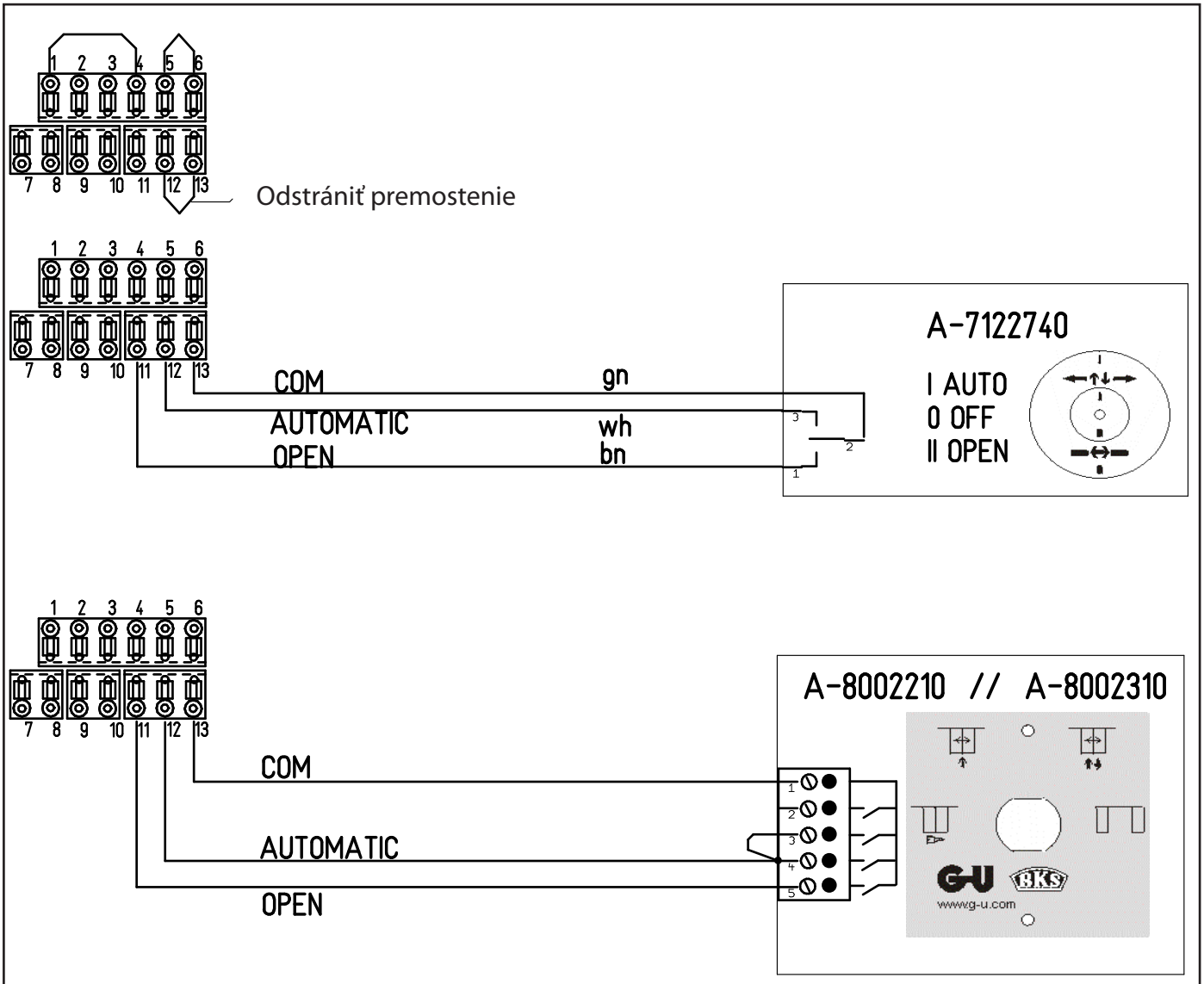

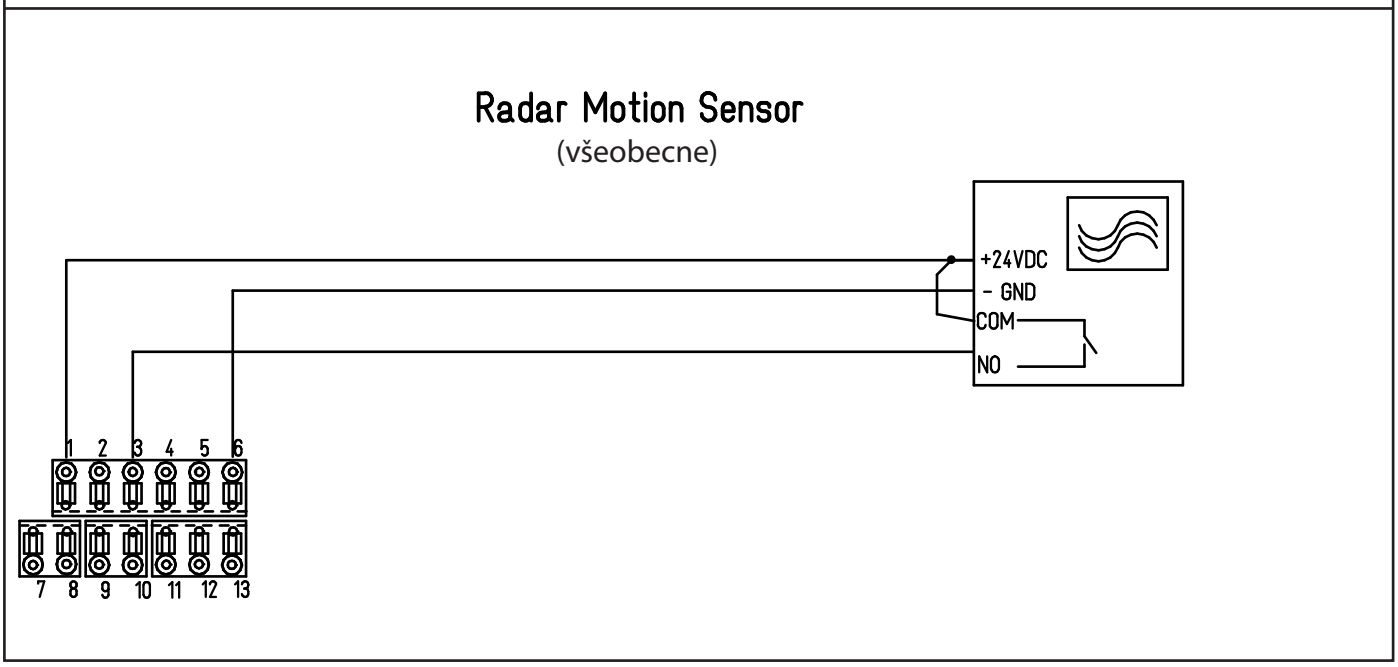

Radar, BEA a Reglomat

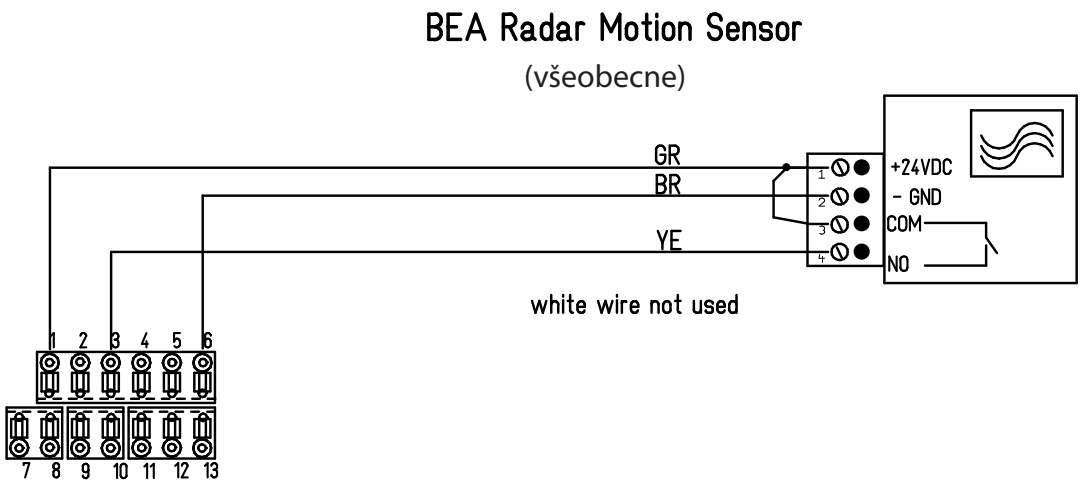

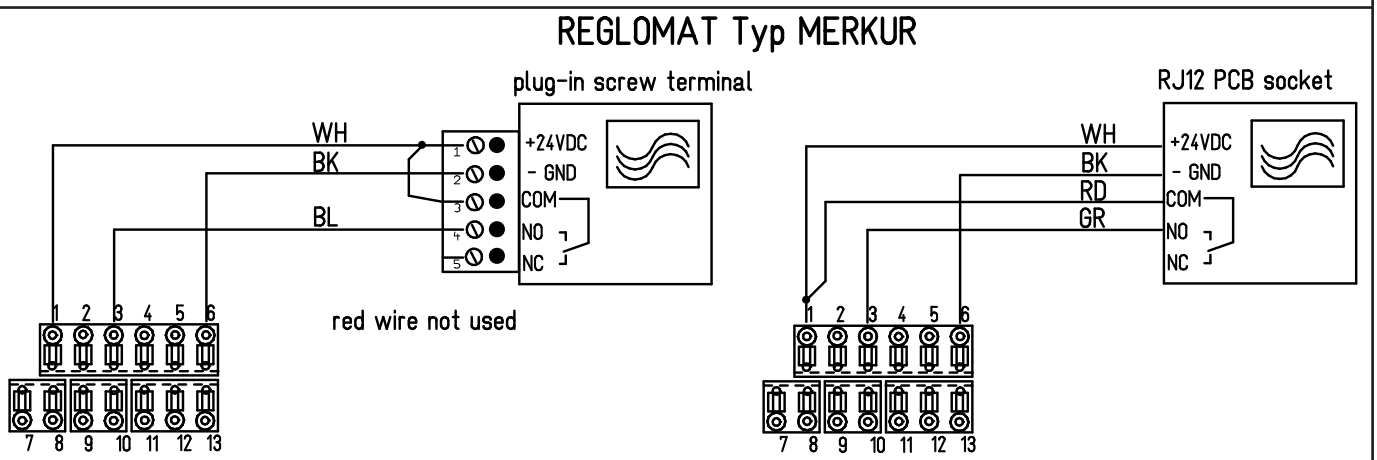

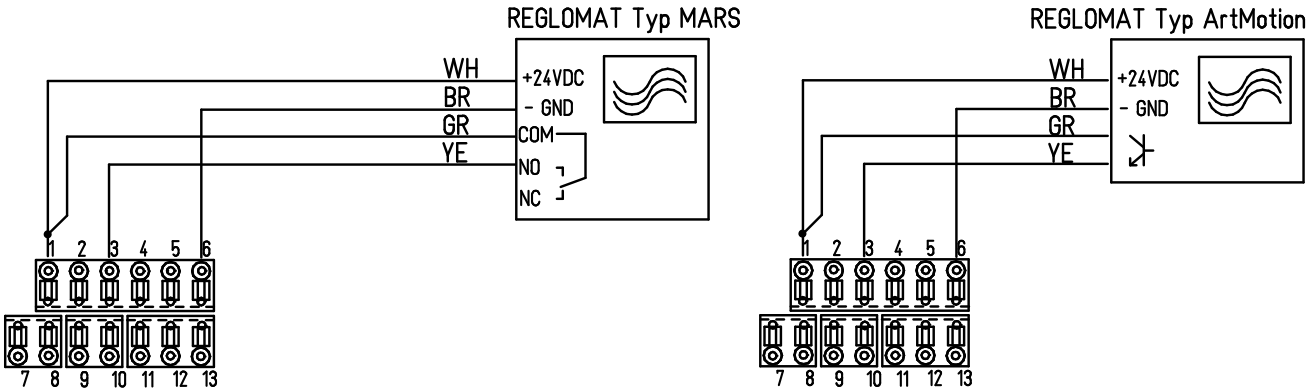

Optické snímače

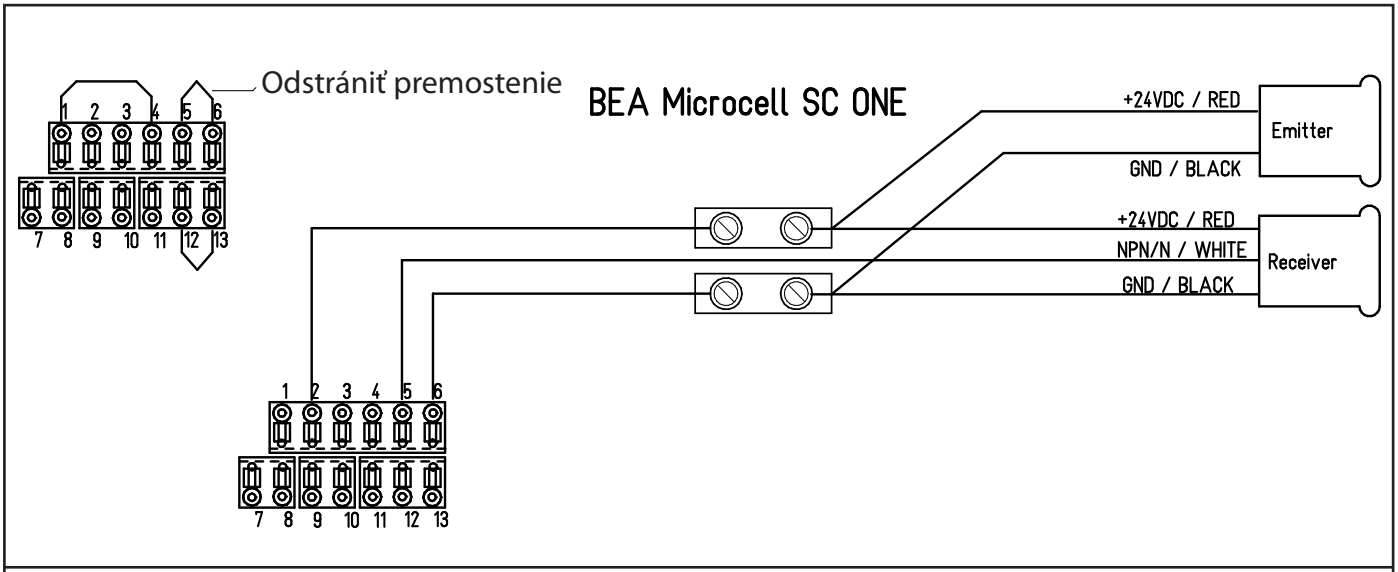

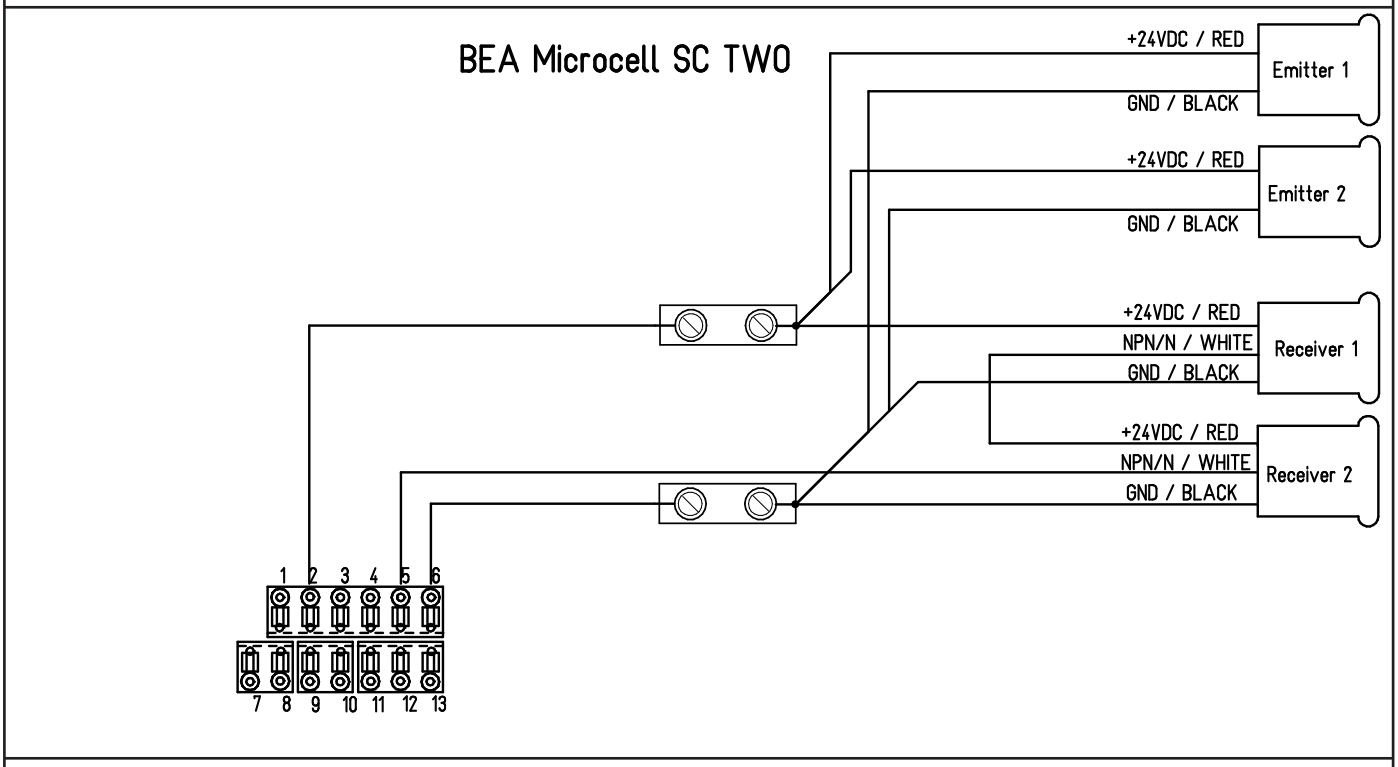

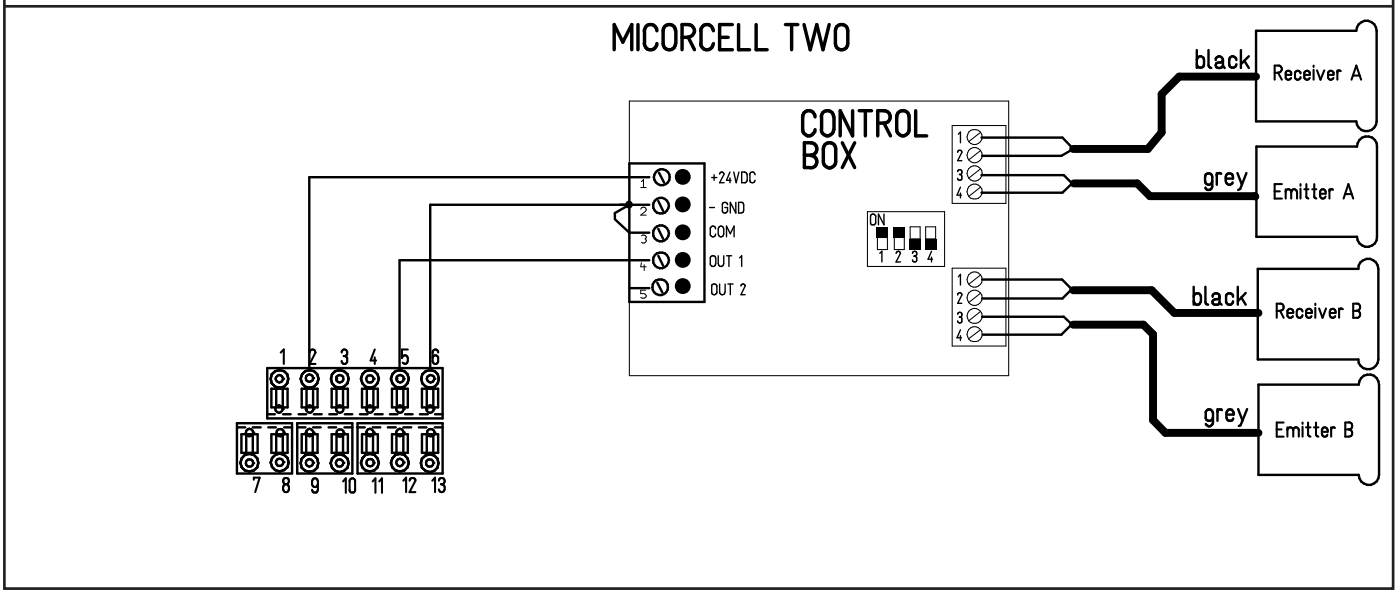

Activ8

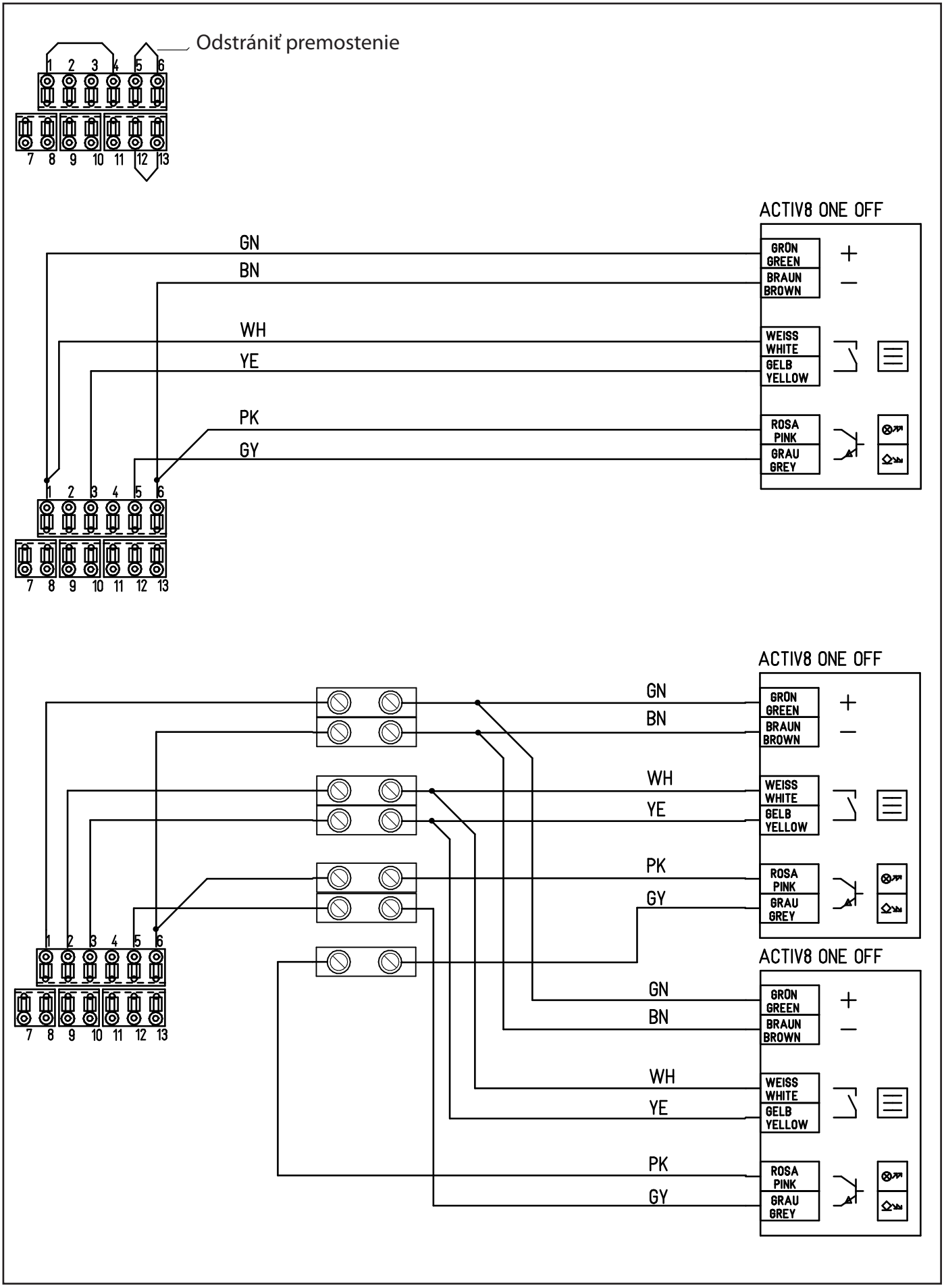
Odstrániť premostenie
1 2 3 4 5 6
7 8 9 10 11 12 13
ACTIV8 ONE OFF
GN
BN
WH
YE
PK
GY
GRÖN GREEN
BRAUN BROWN
WEISS WHITE
GELB YELLOW
ROSA PINK
GRAU GREY
+
−

Prepínač programov DPS s displejom

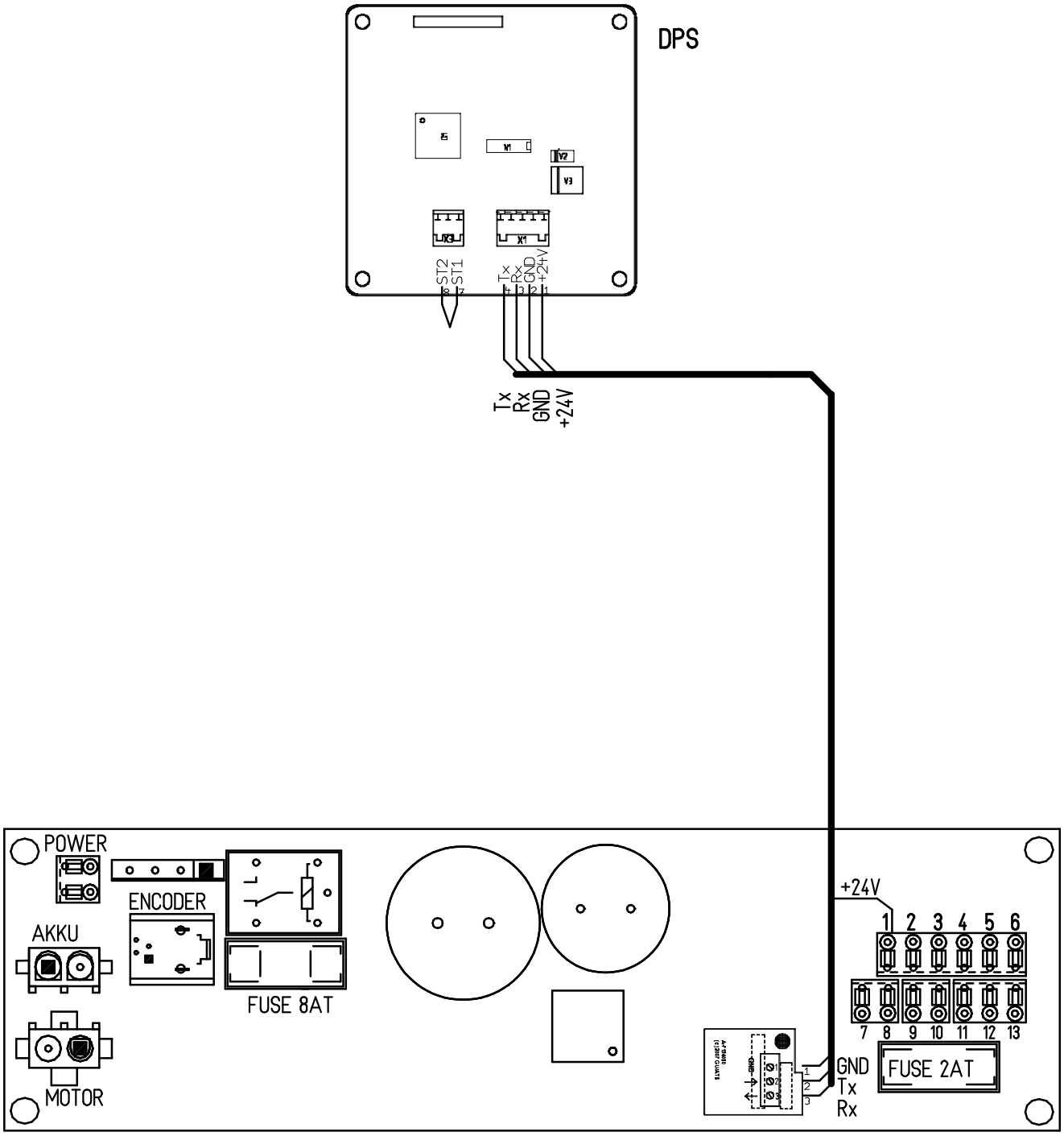

Uvedenie pohonu GS-100 na posuvné dvere do prevádzky

Špeciálne bezpečnostné upozornenia

→ Dbajte na to, aby sa počas spustenia pohonu nenachádzal nikto v oblasti prechodu dverí, prípadne ak je to potrebné, uzavrite tento priestor.

Opatrenia pri uvedení do prevádzky

→ Zapojte všetky komponenty, ktoré sú potrebné na prevádzku posuvných dverí.

→ Skontrolujte, či sú elektrické pripojenia správne pripojené.

→ Pokiaľ je namontovaný, presvedčte sa, či sa dá zámok otvárať aj mechanicky.

Prvé uvedenie do prevádzky (automatické spustenie)

Platné pri novom riadení:

→ Navoľte program dverí AUTOMATIKA.

→ Vložte napätie.
Meranie úseku cesty sa spustí automaticky.
Ako znamenie, že proces spustenia beží, blikajú zelené a červené LED svetlá rýchlo v rovnakom takte.

- Do pozície OTVORENÉ sa dvere dostanú pomalou rýchlosťou dvakrát
- Do pozície ZATVORENÉ sa dvere dostanú pomalou rýchlosťou dvakrát
- Hlásenia radaru nie sú vyhodnotené
- Bezpečnostné funkcie sú aktívne
- Dvere sa potom otvoria svojou normálnou rýchlosťou
- Teraz sa uskutoční meranie hmotnosti.

Ak je všetko v poriadku, zatvárajú sa dvere normálnou rýchlosťou a pracujú v normálnych parametroch.

Po uvedení do prevádzky

→ Skontrolovať preriférne prístroje, či sú funkčné

→ Odovzdať návod na obsluhu obslužnému personálu.

→ Zaškoliť obslužný personál.

→ Informovať o prednastaveniach.

Deinicializácia s automatickým spustením

HARD RESET

→ Zvoľte program dverí OTVORENÉ.

→ Podržte tlačidlo KEY tak dlho, kým začne svietiť ČERVENÉ LED svetlo.

→ Zvoľte program dverí AUTOMATIKA

→ Pusťte tlačidlo KEY
Začne sa meranie úseku cesty
Ako znamenie, že proces uvedenia do prevádzky beží, blikajú zelené a červené LED svetlá rýchlo v rovnakom takte.

- Do pozície OTVORENÉ sa dvere dostanú pomalou rýchlosťou dvakrát
- Do pozície ZATVORENÉ sa dvere dostanú pomalou rýchlosťou dvakrát
- Hlásenia radaru nie sú vyhodnotené
- Bezpečnostné funkcie sú aktívne
- Dvere sa potom otvoria normálnou rýchlosťou
- Teraz sa uskutoční meranie hmotnosti.

Ak je všetko v poriadku, zatvoria sa dvere normálnou rýchlosťou a pracujú v normálnych parametroch.

Dôležité upozornenia

Pozor!

Riadenie vykoná po každom výpadku prúdu skúšobnú jazdu:

- Hlásenia radaru nie sú vyhodnotené
- bezpečnostné funkcie sú aktívne.

Upozornenie!

Riadenie vykonáva v pravidelných odstupoch hľadanie nulového bodu:

- posuvné dvere sa kompletne normálne otvoria
- posuvné dvere idú posledné centimetre pomaly do konečnej pozície
- vykoná sa interný test, čo môže spôsobiť trochu dlhšiu dobu otvorenia dverí.

Hlásenie chýb

LED ukazovateľ riadenia GS-100

V normálnej prevádzke bliká ZELENÉ LED pomaly. ČERVENÉ LED nesvieti.

Výstup chybových dát GS-100

Chyby sú uložené do pamäte, bezpečne aj pri výpadku prúdu.
Chyby môžu byť prečítané cez PC / DPS.
Na riadení je v prípade chyby udaná iba posledná rozpoznaná chyba. Číslo chyby je vydané ako blikajúci kód.

ZELENÉ LED svetlo:

- Zelené LED svetlo je vypnuté
  → Vyskytla sa chyba.

Logické blikajúce kódy

ČERVENÉ LED svetlo:

- ČERVENÉ LED svetlo udáva číslo chyby, t.j. číslo vyplýva z počtu blikajúcich LED svetiel.

1

2

3

4

5

6

7

Tabuľka chýb

Č.	Význam	Možná príčina / Náprava
1	**Rozpoznaná chyba prúdu**	**Meraný prúd motora leží mimo povoleného rozsahu:** → Skontrolujte krídla dverí, či sa nepohybujú ťažko.
2	**Rozpoznané blokovanie pri otváraní**	**Krídlo dverí bolo mechanicky blokované:** → Skontrolujte krídlo dverí mechanicky
3	**Rozpoznaný výpadok vysielača**	→ Potvrďte chybu: Ak sa riadenie rozbehne, je vysielač v poriadku. **Krídlo dverí bolo blokované mechanicky:** → Skontrolujte krídlo dverí. Chyba ešte stále pretrváva: → Vymeňte motor
4	**Zmenil sa úsek cesty**	→ Skontrolujte koncovú zarážku → Spustite novú meraciu jazdu.
5	**Chyba program.spínača**	→ Skontrolujte kontakty a prívody.
6	**Chyba batérie**	→ Skontrolujte napätie batérie v nazaťaženom a zaťaženom prípade. Ak je namerané napätie <8V: → Vymeňte batériu. Ak je namerané napätie >8V: ● Batéria ešte nie je nabitá úplne.
7	*Kontrolný súčet chybný*	**Chybné parametre:** → *Vypojiť sieťové napätie a po cca. 5s znovu zapojiť* → Vykonajte HARD RESET. **Chyba aj napriek tomu stále pretrváva:** → Vymeňte riadenie

Prepínač programov DPS s displejom

Prehľad

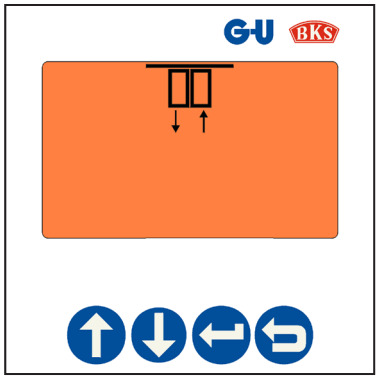

DPS inicializácia / Hlásenie po obnovení napätia

DPS hlásenie	Funkcia	Popis
IN	**Inicializácia**	Inicializácia prebehne po výpadku energie, tento proces môže trvať až do 15 sekúnd
CE	**Chyba v komunikácii**	DPS nevie vybudovať spojenie s riadením

Nastavenie parametrov na servisnej úrovni

Aktivácia DPS		
	Akcia	Popis
UP DOWN ENTER BACK	Stlačte UP + BACK na 3 sekundy	Osvetlenie sa zapne → DPS je aktívny

Akcie na oblsužnej úrovni		
	Akcia	Popis
UP DOWN ENTER BACK	Zvoľte UP alebo DOWN program dverí alebo parametre; potvrdiť tlačidlom ENTER; Zrušenie tlačidlom BACK	Tlačidlom ENTER zmena symbolu z blikajúceho hlásenia na trvalé hlásenie
UP DOWN ENTER BACK	Nastavte UP alebo DOWN parametre; potvrďte tlačidlom ENTER; Zrušenie tlačidlom BACK	Tlačidlom ENTER zmeny symbolu z blikajúceho hlásenia k trvalému hláseniu

DPS funkcie na obslužnej úrovni

DPS hlásenie	Funkcia	Popis	DPS hlásenie Podmenü	Popis
	VYPNUTÉ			
	AUTOMATIKA			
	OTVORENÉ			
VO 99	**Rýchlosť otvorenia**	**" 00 "** do **" 99 "** percent; 100 % ➡ 0,9 m/s		
TO 00	**Doba otvorenia dverí**	**" 00 "** do **" 99 "** sekúnd		
VC 99	**Rýchlosť zatvorenie**	**" 00 "** do **" 99 "** percent; 100 % ➡ 0,7 m/s		

Nastavenie parametrov na servisnej úrovni

Prehľad

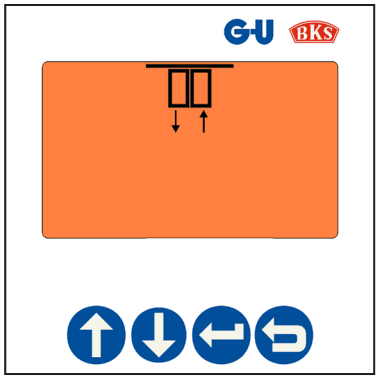

Aktivácia DPS		
	Akcia	Popis
UP DOWN ENTER BACK	Stlačiť UP + BACK na 3 sekundy	Osvetlenie sa zapne → DPS je aktívny

Aktivácia na servisnej úrovni		
	Akcia	Popis
UP DOWN ENTER BACK	Stlačiť UP + DOWN na 3 sekundy	Servisná úroveň je aktivovaná → Vložiť servisný kód
UP DOWN ENTER BACK	Zadať servisný kód UP alebo DOWN; potvrdiť tlačidlom ENTER; Zrušiť tlačidlom BACK	Kód **" F " / " A "**

Akcie na servisnej úrovni		
	Akcia	Popis
UP DOWN ENTER BACK	Zvoliť funkciu UP alebo DOWN; potvrdiť tlačidlom ENTER; Zrušiť tlačidlom BACK	Funkcie pozri tabuľku na nasledovnej strane
UP DOWN ENTER BACK	Nastaviť parametre funkcie UP alebo DOWN; potvrdiť tlačidlom ENTER; Zrušiť tlačidlom BACK	Tlačidlom ENTER zmeny symbolu z blikajúceho hlásenia na trvalé hlásenie

Opustenie servisnej úrovne		
	Akcia	Popis
UP DOWN ENTER BACK	Zrušiť tlačidlom BACK	Servisná úroveň je opustená

DPS funkcie na servisnej úrovni

DPS hlásenie	Funkcia	Popis	DPS hlásenie Podmenü	Popis	DPS hlásenie Podrmenü	Popis
F	**SERVISNÝ KÓD**	Servisný kód 1. číslo				
A	**SERVISNÝ KÓD**	Servisný kód 2. číslo				
ER	**ERROR**	Zobrazenie zoznamu chýb; Zoznam chýb pozri strana 45	↑ 04 ERROR	↑ posledný zápis chyby **Aktuálna chyba " 04 "**		
			↓ ↑ 01 ERROR	↑ + ↓ Listovať v zozname chýb		
			↓ 99 ERROR	**" 99 "** + ↓ Koniec zoznamu chýb		
RS	**RESET**	Nový štart				
RH	**HARDRESET**	Vybrať výrobné nastavenia				
AP	**Nastaviť parametre**	Nastaviť parametre špecifické pre riadenie, pozri osobitný zoznam parametrov	01	napr. zvoliť **parameter " 01 "**, potvrdiť tlačidlom ENTER	01	**Hodnota " 01 "** bliká hodnotu zmeniť tlačidlom UP alebo DOWN a potvrdiť tlačidlom ENTER
XX	**DPS odhlásiť**	DPS odhlásiť na riadení, FWS bude opäť vyhodnotený				

Parametre na servisnej úrovni

DPS hlásenie	Hlásenie funkcie DPS	Popis	DPS hlásenie Podmenü	Popis
AP	01	FLIX-funkcia Predĺžená doba otvorenia vo funkcii VYPNUTÉ cez kľúč.tlačidlo	00	FLIX-funkciu deaktivovať
			20	maximálna doba otvorenia FLIX-funkcie v sekundách
	02	Impulz otvorenia cez DPS v každej funkcii	00	Deaktivovaná
		Stlačiť tlačidlo BACK na 5 sekúnd v hlavnom menü	01	Aktivovaná
	03	Posledná akcia cez batériu	00	" OTVORIŤ "
			01	" ZATVORIŤ "
	04	*Konfigurácia vstup svoriek #4*	00	*STOP* *okamžité zastavenie dverí*
			01	*ZIMA* *Nastaviteľná šírka otvorenia dverí v zime*
			02	*RESET* *Vrátenie sa k výrobným nastaveniam*
	05	*Nastaviteľná šírka otvorenia dverí v zime*	75	*Štandard = 75%* *Nastaviteľné: 30 - 100%*

Smernice a kontrolné značky

Opísaný produkt sa zhoduje s predpismy nasledovných Európskych smerníc:

2006/95/ES Smernica o nízkom napätí
Smernica Európskeho Parlamentu a Rady z 12.decembra 2006 na úpravu právnych predpisov členských štátov týkajúca sa elektrických prevádzkových prostriedkov pre použitie v rámci určitých hraníc napätia.

2004/108/ES EMV-smernica
Smernica Európskeho Parlamentu a Rady z 15. decembra 2004 na úpravu právnych predpisov členských štátov o elektromagnetickej znášanlivosti a o zrušení smernice 89/336/EHS.

GU Automatic vyrobila a uviedla do prevádzky opísané zariadenie posuvných dverí podľa smerníc. Preto smú byť dodatočné zásahy alebo zmeny vykonané odbornou firmou iba so súhlasom spoločnosti GU Automatic / GU Service.

Fachverband Türautomation

Ako člen "Odborného spolku dverovej automatizácie" (Fachverband Türautomation) ponúkame kompetentné poradenstvo, najvyššiu kvalitu a spoľahlivosť.

Zertifikate

Certifát je každoročne obnovovaný a k nahliadnutiu je dostupný na domovskej stránke GU Automatic.

Zertifikat

TÜV THÜRINGEN

ZERTIFIKAT

CERTIFICATE

Konformitätsbestätigung
Certificate of Conformity

Registrier-Nr. / *Registered No.*: 052/10

Zeichen des Antragstellers *Reference of Applicant*	Antragsdatum *Date of Application*	Aktenzeichen *File Reference*	Prüfbericht Nr. *Test Report No.*	gültig bis *valid until*
	21.10.2008	35109127/10	7819/08/01	31.05.2011

Hiermit wird bestätigt, daß das nachfolgend genannte Produkt den Sicherheitszielen der Richtlinie des Rates vom 12. Dezember 2006 zur Angleichung der Rechtsvorschriften der Mitgliedsstaaten betreffend elektrische Betriebsmittel (2006/95/EG) sowie den wesentlichen Schutzanforderungen der Richtlinie des Rates vom 15. Dezember 2004 zur Angleichung der Rechtsvorschriften der Mitgliedsstaaten über die elektromagnetische Verträglichkeit (2004/108/EG) entspricht.

We hereby certify that the product mentioned below meets the safety destinations of the council directive of 12. December 2006 on the approximation of the laws of the member states relating to electrical appliances (2006/95/EC) and also meets the protection requirements of the council directive of 15 December 2004 on the approximation of the laws of the member states relating to electromagnetic compatibility (2004/108/EC).

Hersteller:
Manufacturer name
G U Automatic GmbH
Stahlstraße 8
33378 Rheda - Wiedenbrück

Erzeugnis, Typ:
Product, type
Schiebetür / *slide door*
GS 100

Technische Beschreibung:
technical description
230VAC / 50 Hz

Prüfgrundlagen:
Tested according to
DIN EN 60335-103 (VDE 0700 Teil 103) :03-2004

Dieses Zertifikat enthält das Ergebnis einer einmaligen Untersuchung an dem zur Prüfung vorgelegten Erzeugnis. Es stellt kein allgemeingültiges Urteil über die Eigenschaften der Erzeugnisse aus der laufenden Fertigung dar. Es berechtigt nicht zur Führung eines Prüfzeichens des TÜV Thüringen. Eine Veröffentlichung dieses Zertifikates ist ohne schriftliche Genehmigung der Prüfstelle nicht gestattet.
This certificate contains the result of a single testing of the presented object sample.It does not give a general judgement about the quality of the products of the current production.It does not legitimate to use a test mark of TÜV Thüringen. The publishing of that certificate needs the written approval of the testing centre.

Arnstadt, 31.05.2010

TÜV Thüringen Anlagentechnik GmbH & Co. KG
Prüfstelle für Gerätesicherheit
Ichtershäuser Str. 32
99310 Arnstadt
Tel.: 03628 / 598 370
Fax: 03628 / 598 371
gs@tuev-thueringen.de
Prüflaboratorium u. Zertifizierungsstelle

Dipl.-Ing(FH) K.Schröder
Sachverständiger

TÜV Thüringen Anlagentechnik GmbH & Co. KG 119

Technischer Überwachungs-Verein Thüringen e.V.
Prüfstelle für Bauprodukte

Hauptverwaltung Erfurt
Melchendorfer Straße 64 Tel. 0361 / 4 28 30
99 096 Erfurt Fax 0361 / 3 55 62

Service Center Mittelthüringen
Ichtershäuser Straße 32 Tel. 03628 / 59 83 70
99 310 Arnstadt Fax 03628 / 59 83 71

Service-Center Südthüringen
Industriestraße 13 Tel. 03682 / 45 26 35
98 544 Zella-Mehlis Fax 03682 / 45 26 57

Bescheinigung über eine Einzelprüfung EP-02/2009

Hersteller: GU Automatic GmbH
Stahlstrasse 8
33378 Rheda-Wiedenbrück

Standort: GU Automatic GmbH
Stahlstrasse 8
33378 Rheda-Wiedenbrück

Art der Anlage: Antrieb für eine automatische Schiebetür; Typ: GS100

Prüfgrundlage: Kundenspezifische Prüfaufgabe, Durchführung nach DIN 18650-1/2: 2005-12
Schlösser und Baubeschläge - Automatische Türsysteme

Beschreibung:
Beim Prüfling handelt es sich um einen automatischen Schiebetürantrieb für Schiebetüren welche nicht in Flucht- und Rettungswegen eingesetzt werden.
Der Antrieb besteht aus Laufschiene, Netzteil (Transformator), Steuerung, Motor, Umlenkrolle, Zahnriemen, Laufwagen und für die Prüfung montierte Flügel aus einem Rahmenprofil.
Öffnungsweite: 2100mm Flügelgewicht: 2x100kg

Prüfumfang:
Die Prüfaufgabe bestand darin Aufbau und Durchführung des Dauertestes (1.000.000 Zyklen) und der Klimaprüfung (im Bereich -15°C bis +50 °C mit je 1.000 Zyklen) dahingehend zu überprüfen, ob diese den Vorgaben nach DIN 18650-1/2:2005-12 entsprechen.
Dazu wurde die Klimaprüfung im Beisein von Hr. Reichelt in der Zeit vom 05.05.2009 bis 06.05.2009 durchgeführt. Dabei wurden ebenfalls der Aufbau und die Durchführung des Dauertestes überprüft.

Eingereichte Unterlagen:
Prüfprotokoll vom 02.06.2009

Prüfergebnis:
Dauertest und Klimaprüfung wurden entsprechend den Vorgaben der DIN 18650-1 durchgeführt. Die erforderlichen Zyklenzahlen wurden erreicht, alle Funktionen waren gegeben, es wurden keine Fehlfunktionen festgestellt.
Die Durchführung der Prüfung ist im Prüfbericht zu dieser Bescheinigung EP-02/2009 dokumentiert.

Zella-Mehlis, den 11.06.2009

Technischer Überwachungsverein Thüringen e. V.
Prüfstelle für Bauprodukte

Technischer Überwachungs-Verein Thüringen e.V. Rundstempel TÜV 406

Dipl.-Ing. (FH) Reichelt
Leiter der Prüfstelle

Einbauerklärung

Hiermit erklären wir, dass folgendes Produkt

Produktbezeichnung:	**1/2-flügeliger automatischer Schiebetürantrieb**
Fabrikat:	**GU Automatic**
Typ:	**GS-100**
Baujahr:	**ab 2009**

die Anforderungen der

Richtlinie Maschinen 2006/42/EG,
Anhang I, Teil 1

erfüllt.

Die technischen Unterlagen sind nach

Richtlinie Maschinen 2006/42/EG Anhang VII B

erstellt worden.

Der Bevollmächtigte für die Zusammenstellung technischer Unterlagen ist

Dipl.-Ing (FH) Roland Winkler, GU Automatic GmbH.

Auf begründeten Antrag hin sind wir verpflichtet, die spezifischen Dokumente für die oben genannten Produkte innerhalb einer angemessenen Frist bereitzustellen.
Die Dokumente werden per E-Mail zur Verfügung gestellt.

Die unvollständige Maschine entspricht weiterhin allen Bestimmungen der

Richtlinie 2004/108/EG	Elektromagnetische Verträglichkeit
Richtlinie 2006/95/EG	Niederspannungsrichtlinie

und folgenden harmonisierten Normen:

DIN EN 60335-103 / März 2004
DIN EN 61000-6-2 / März 2006 DIN EN 61000-6-3 / September 2007

und nachstehenden technischen Spezifikationen/Normen:

BGR 232 / 2003

Die Schiebetüranlage darf erst dann in Betrieb genommen werden, wenn festgestellt wurde, dass die Anlage entsprechend den Vorgaben der Montageanleitung montiert wurde und die Inbetriebnahme durch einen Sachkundigen mit Nachweis mittels Abnahmeprotokoll durchgeführt wurde. Dadurch wird den Bestimmungen der Richtlinie Maschinen 2006/42/EG entsprochen.

Diese Erklärung wird verantwortlich für den Hersteller

GU Automatic GmbH

Stahlstraße 8, OT Lintel

33378 Rheda-Wiedenbrück

abgegeben durch
Dr. Thomas Koliwer, Geschäftsführer

(Titel, Vorname, Name, Stellung im Betrieb des Herstellers)

in Rheda-Wiedenbrück,
1. Dezember 2009

(rechtsgültige Unterschrift)

Gretsch-Unitas GmbH
Baubeschläge
Johann-Maus-Str. 3
D-71254 Ditzingen
Tel. + 49 (0) 71 56 3 01-0
Fax + 49 (0) 71 56 3 01-2 93

GU Automatic GmbH
Stahlstraße 8
D-33378 Rheda-Wiedenbrück
Tel.: +49 (0) 52 42 9 24-0
Fax: +49 (0) 52 42 9 24-100
E-mail: info@gu-automatic.de

GU Service GmbH & Co. KG
Stahlstraße 8
D-33378 Rheda-Wiedenbrück
Hotline: +49 (0)180 5 24 21 11*
Fax: +49 (0) 52 42 9 24-104
E-mail: service@gu-service.de

GU Slovensko, s.r.o.
Priem.park Nitra-Sever
Dolné Hony 24
SK-95141 Lužianky
Tel. + 421 (0) 37 285 25-00
Fax + 421 (0) 37 285 25-99

*14 ct/Min aus dem dt .Festnetz, Mobilfunk max. 42 ct/Min.

A-7141810 Index 05 06/2010 Zmeny vyhradené Printed in Germany